KPX 336 - 337
W-WK-WR

双柱举升机

0472-M002-5

操作说明书

产品编号：

KPX336W
KPX336WK
KPX336WR
KPX337W
KPX337WK
KPX337WR

任何问题，请联系你当地在经销商或致电：

技术服务中心：**RAVAGLIOLI S.p.A.** - Via 1° Maggio, 3 - 40037 Pontecchio Marconi - Bologna Italy

联系电话：(+39) 051 6781511 - Telex 510697 RAV I

传真：Fax (+39) 051 846349

e-mail: aftersales@ravaglioli.com

0722-M001-0 Revisione n. 4 (01/10)

广州市喜粤汽车设备有限公司
地址：广州市萝岗区科学大道99号科汇四街5号7层
电话：020-28063777(20 lines)
传真：020-28063779
网址：www.cieauto.com.cn

北京办事处
地址：北京市朝阳区柳芳南里19号楼5门202
电话：010-64620561、13121783301
传真：010-64620561

杭州天意喜越汽车设备有限公司
地址：余杭区良渚镇金恒路88号金恒德汽车配件采购城B区19幢1-2层
电话：0571-57876666
传真：0571-57879966
网址：www.cieauto.com.cn

广州市喜越汽车设备有限公司
广州市喜粤汽车科技有限公司
地址：广州市天河区大观中路（广深高速路口）新塘商贸园B座1层
电话:020-28857666(20 lines)
传真:020-28857669
网址：www.cieauto.com.cn

上海喜意汽车设备有限公司
地址：上海市普陀区同普路938号
电话：021-52658448、021-52657797
传真：021-52657776
网址：www.shcieauto.com.cn

400-678-6178

注意!

操作说明书是产品的一部分，必须和举升机放在一起。把它放置在容易找到的地方，以备所需。所有操作人员必须阅读此说明书。 厂家不承担由于不遵守说明书提供的指示进行操作所造成的损坏的任何责任。

在说明书和设备上使用的符号说明

	符号
	从上方举起
	使用叉车或液压水推车进行移动
	带上工作手套
	穿上工作鞋
	不要行走或者停留在悬重下面
	专业人员
	电击危险
	危险！格外小心
	机械加工配件
	破碎危险
	义务

内容

0. 一般安全预防措施
1. 安全设置：
1.1 一个可锁定的主开关
1.2 事故自动制动装置
1.3 机械紧急停车
1.4 车架高度
同步
1.5 紧急阻塞
1.6 紧急情况下允许的移动
1.7 螺母破损停止
1.8 防旋转手臂
1.9 突出风险指示
1.10 举升机图形
2.使用目的
3.技术细节
3.1 准备安装和移动
4.举升机描述
4.1 主要技术特征
4.2 举升机控制
4.3 正确使用
5.检查安装位置的最低要求
6.安装
6.1 安装要求
6.2 安装指示
6.3 电子系统安装
6.4 电压检查
6.5 连接主电源
6.6 连接
6.7 适应调整电线
6.8 完成安装后检查
6.9 护脚板
6.10 拆卸
7.使用举升机的指示
7.1 举升机的不正确使用
7.2 配件使用
7.3 员工培训
7.4 必须执行的重要检查
7.5 控制的描述和功能
8.检修
9.保养
9.1 导轨
9.2 润滑缸
9.3 主要螺母
9.4 轴承
10.储藏
10.1 废弃
11.电子安装
12.配件表
13.安装报告
定期访问--事先未安排的保养和维修
14.机器识别数据

0. 一般安全标准

只有阅读并理解此说明书的被授权的培训人员可以使用举升机。操作人员必须是车间主管指定的。举升机和安全装置不得改变或修改或以任何方式绕过安全装置。在这种情况下，厂家不承担由此造成的损坏。用户要求遵守以下指示：
- 只使用 RAVAGLIOLI 原装零配件；
- 由授权的培训人员操作举升机；
- 当上升或下降车辆时，提防任何危险情况的发生。 当出现危险情况时，马上停止举升机和消除紧急问题的原因；
- 机械手臂必须放置在提供的车辆上。在提升前，检查机械是否稳固。在上升或下降运动中，检查车辆承重点；
- 禁止站在举升机制上
- 举升完成后，把开关拨回“0”
- 举升前，检查负重是按“载荷图”正确操作的

2. 安全设置：

1.1 一个可锁定的主开关

1.2 事故自动制动装置

举升机配有一个“故事制动”类型的装置，开关放开时可以立即停止举升机运作

1.3 机械紧急停车

限位开关时发出警告信号，举升机安装的机械装置能够停止扳机，在向上或向下运行的终点。这些情况下，在这些情况下,轻推与之前移动相反的操作，运动 5 - 10 厘米的距离。

检查相关的控制开关，必要时替换

注意：除了上面描述的机械停止装置，它的电机热探测仪可能不能用的。这些会在 3 分钟后自动重设。

1.4 车架高度同步

任何未经授权的修改或篡改设备都会使得厂家在以上提及行为造成的损害中免除责任。

移动或篡改安全设备已经造成违反欧洲安全条例。

两个车架的水平差异应该超过 18mm,控制装置自动重置正确调整。

1.5 紧急限制：

这种类型的限制发生在以下案例中：

车架高度在 35mm 以上，超出调整值。

电动机阻塞

调整电缆破损

1.6 紧急情况下允许的移动

当举升机在紧急状态下（见前一段），任何有关“下降”或“上升”的按钮的操作都是不允许的。重置操作调试，请联系售后服务。

- 把车从举升机移出时，用手转动滑轮。

1.7 螺母停止

即使限制标准已作出调整（见 par9.3）举升机仍操作时，安全系统变得有效的。这个干扰允许开关下降，但起重车架将会停留在离地面 30cm.

1.8 防旋转手臂

这个设备是随举升机启动就自动停止手臂旋转的。

1.9 突出风险指示

所有举升机都适应准则的所有标准生产。

风险分析完成后，风险应尽可能被消除。

一切突出的风险都在这本手册显示出来，且在机械上用胶粘剂象形图显示

1.10 举升机图形

所有这些象形图被损坏后，都要从 RAVAGLIOL 找到可用的替换。

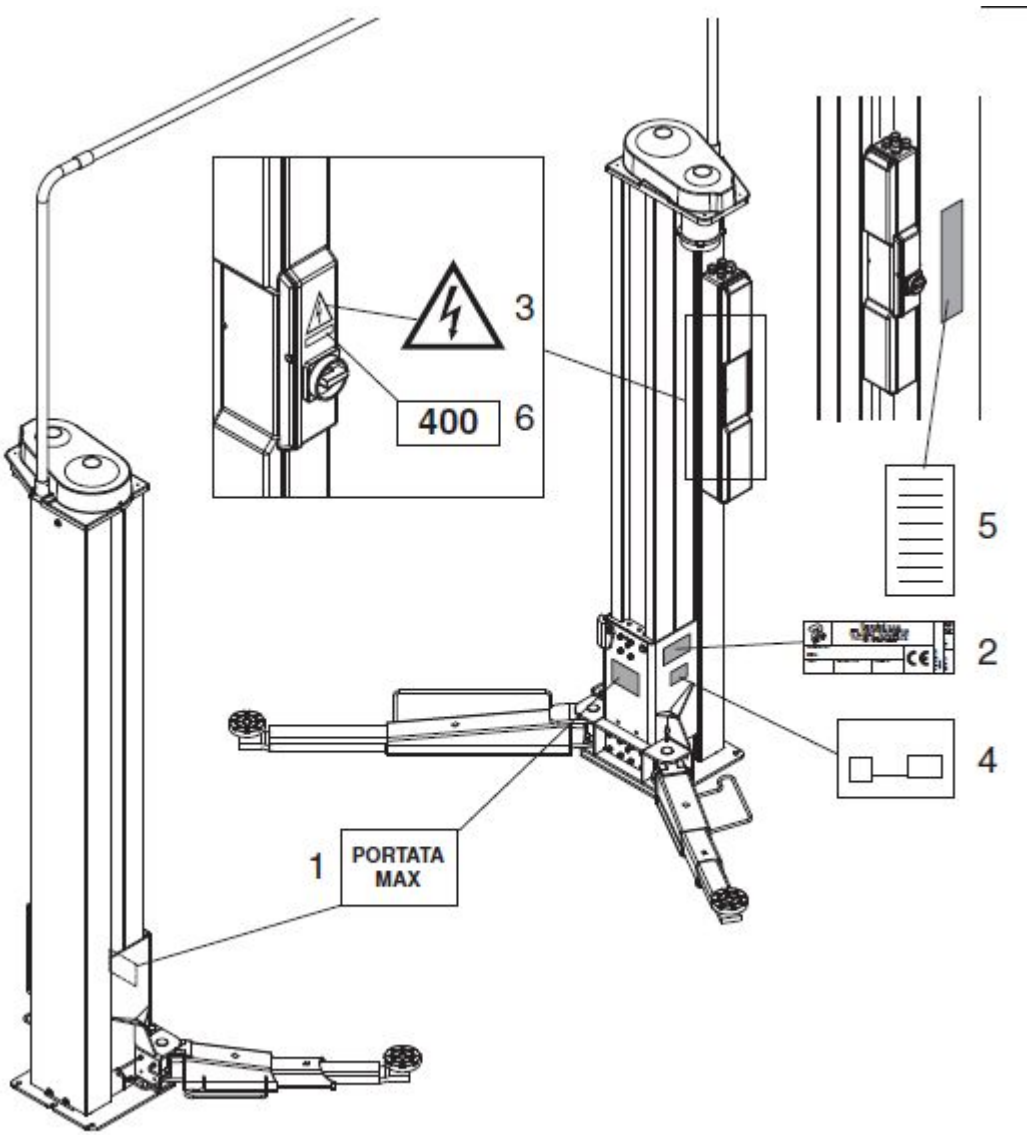

1	999912820	铭牌范围 2700Kg
1	999912060	铭牌范围 3200Kg
2		序列号铭牌
3	99990758	危险
4	999918610	载荷分担 2700Kg
4	999918080	载荷分担 3200Kg
5	999909850	指示牌
6	999912380	标牌 400V 50Hz 3Ph
6	999912520	标牌 380V 60Hz 3Ph

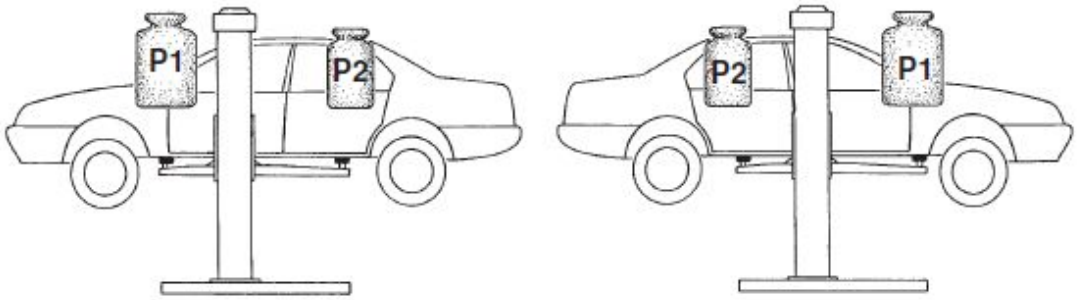

KPX 336	**2700 Kg**
KPX 337	**3200 Kg**

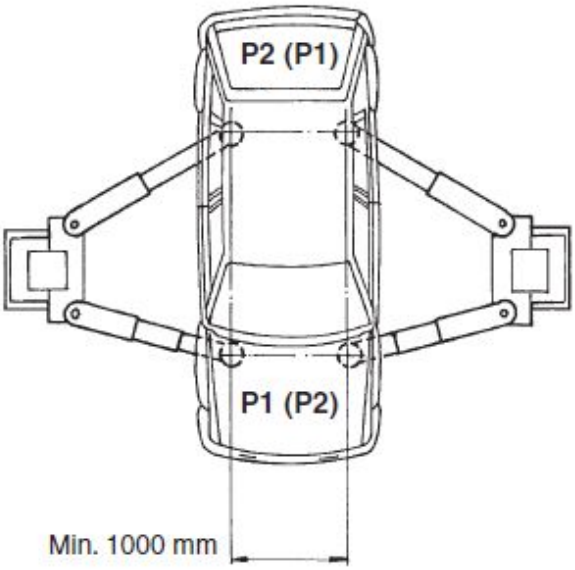

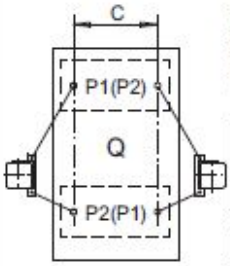

REPARTIZIONE DEL CARICO
LOAD DISTRIBUTION
GEWICHTVERTEILUNG
REPARTITION DE CHARGE
REPARTICION DE LA CARGA

C mm	P1 kg	P2 kg	Q=P1+P2 kg
700	1250	850	2100
800	1350	900	2350
900	1500	1000	2500
1000	1650	1050	2700

18810

KPX 336

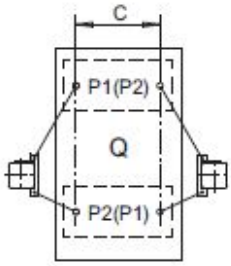

REPARTIZIONE DEL CARICO
LOAD DISTRIBUTION
GEWICHTVERTEILUNG
REPARTITION DE CHARGE
REPARTICION DE LA CARGA

C mm	P1 kg	P2 kg	Q=P1+P2 kg
700	1740	1160	2900
800	1800	1200	3000
900	1860	1240	3100
1000	1920	1280	3200

18080

KPX 337

2. 使用目的

此产品的设备和生产是为了车辆举升的使用。举升能力在序列号板上有注明。只有符合以下要求，举升机才能举起车辆：

- 车辆重量不得超过举升容量
- 负荷分布必须是 2:5 或 3:5(可转换的)见 12 页的表格
- 最小的接送点距离（轨道）：1000mm

对于较低的距离值，升降机的能力将会减少。在本手册没有包括的这种情况或在其他情况下，应联系制造商。

- 举升机只能使用在封闭的、没有爆炸或火灾的危险的地方使用
- 当举升机预备清洗的时候，不适合使用

3.技术详细信息 KPX336W

举升能力： 2700kg

三相电动机：230/240V- 50Hz- 2.2kW

重量： 1040kg

噪音等级： ≤70 dB (A)

技术详细信息 KPX337W

举升能力： 3200kg

三相电动机：230/240V- 50Hz- 2.2kW

重量： 1060kg

噪音等级： ≤70 dB (A)

KPX336W

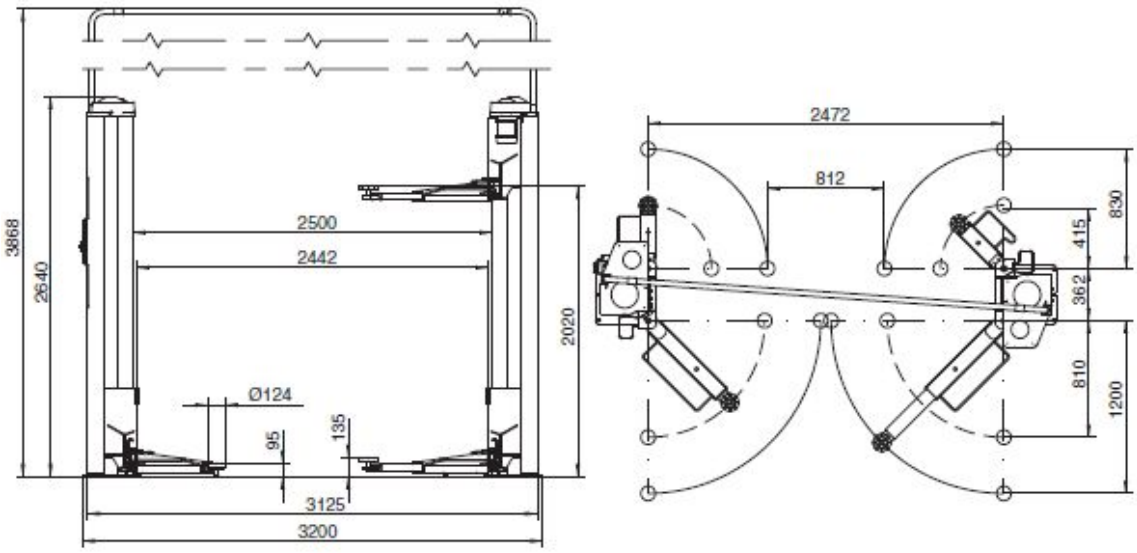

KPX337W

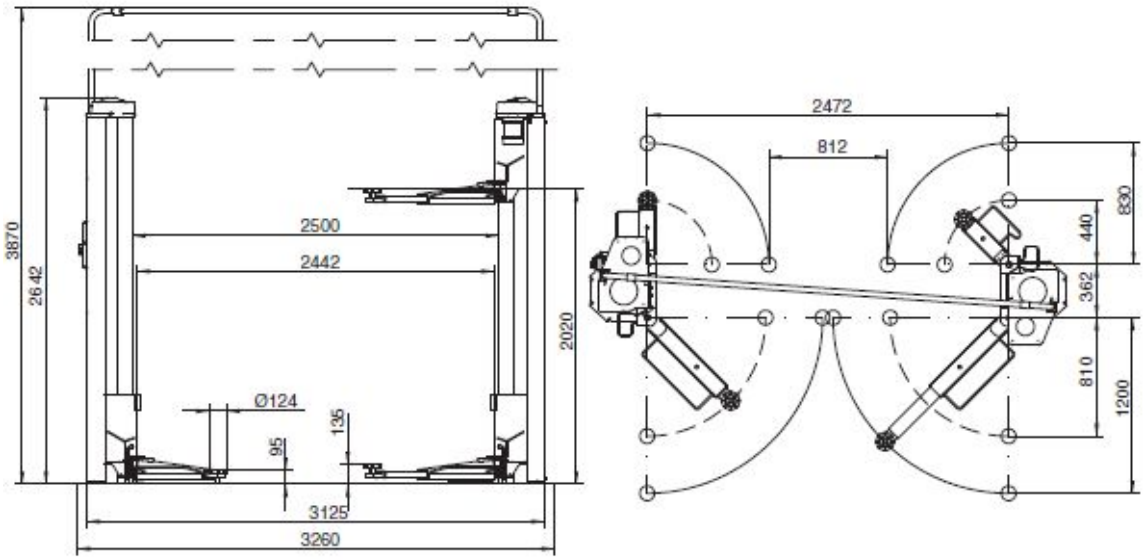

3.技术详细信息 KPX336WR

举升能力： 2700kg

三相电动机：230/240V- 50Hz- 2.2kW

重量： 1060kg

噪音等级： ≤70 dB (A)

技术详细信息 KPX337WR

举升能力： 3200kg

三相电动机：230/240V- 50Hz- 2.2kW

重量： 1080kg

噪音等级： ≤70 dB (A)

KPX336WR

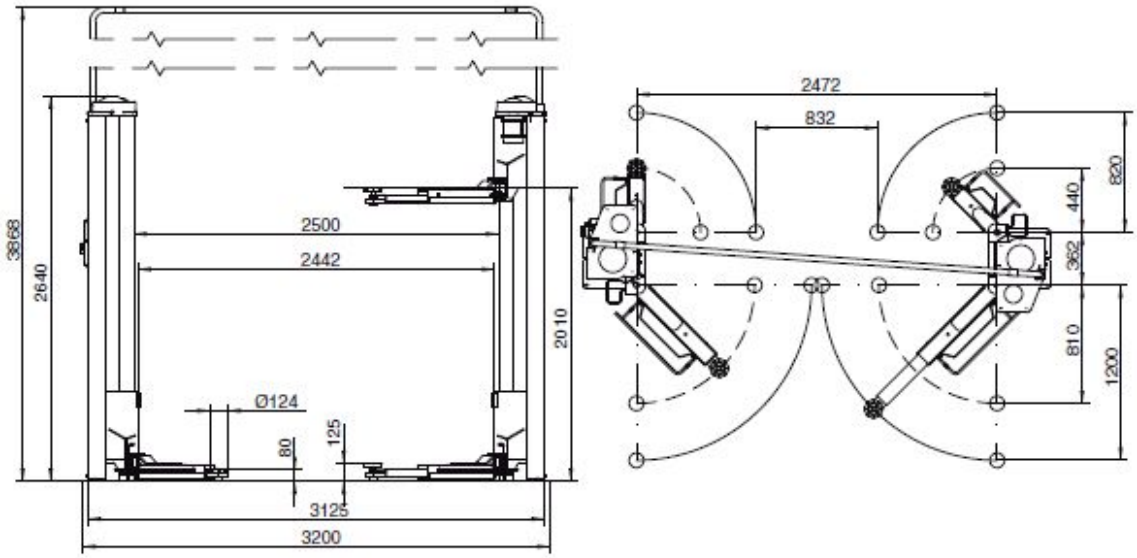

KPX337WR

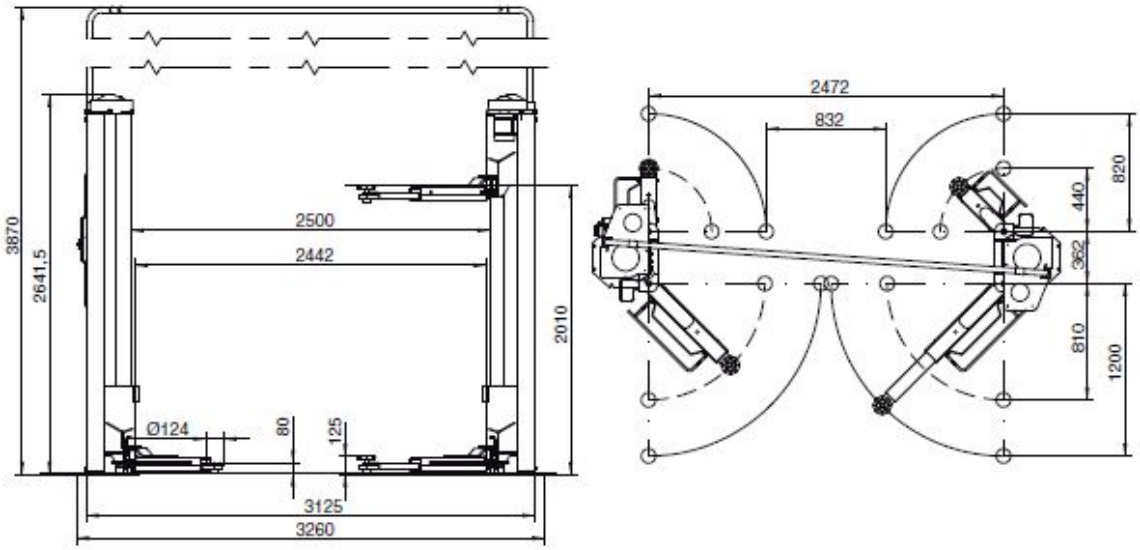

3 技术详细信息 KPX336WK

举升能力： 2700kg

三相电动机：230/240V- 50Hz- 2.2kW

重量： 1035kg

噪音等级： ≤70 dB (A)

技术详细信息 KPX337WK

举升能力： 3200kg

三相电动机：230/240V- 50Hz- 2.2kW

重量： 1055kg

噪音等级： ≤70 dB (A)

KPX336WK

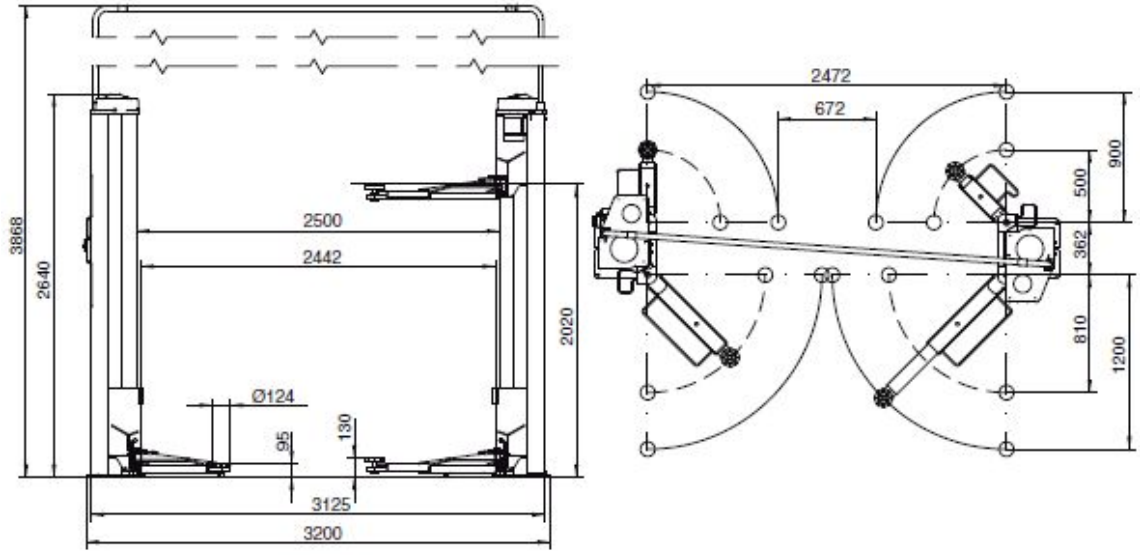

KPX337WK

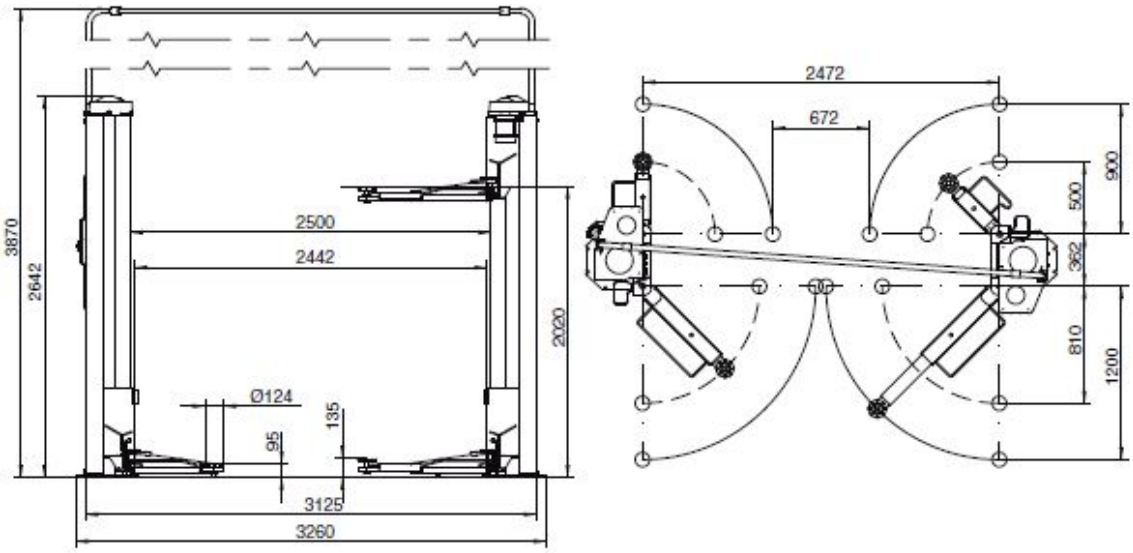
3870
2642
2500
2442
2020
Ø124
95
135
3125
3260
2472
672
900
500
362
810
1200

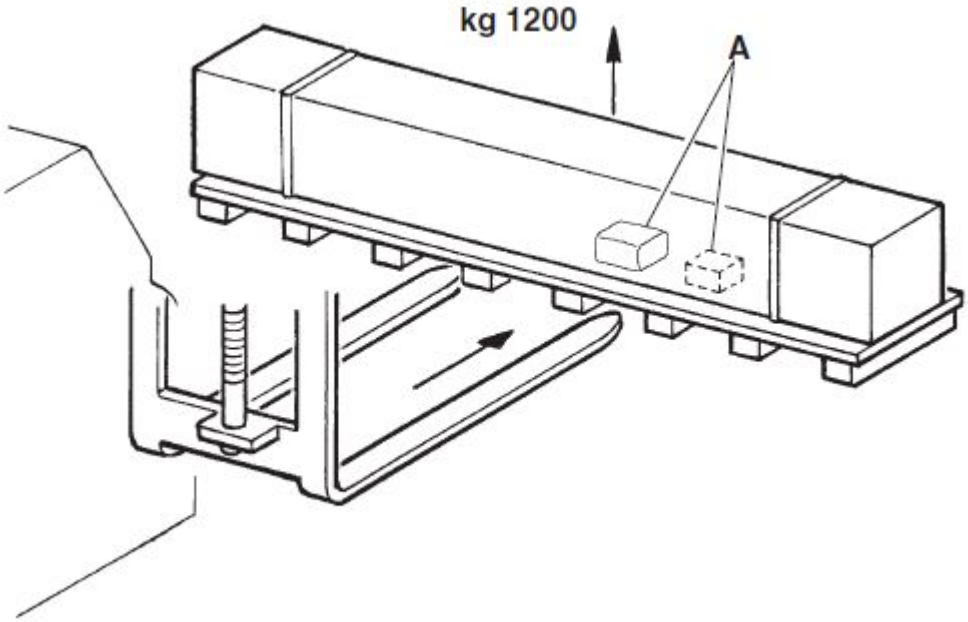
kg 1200
A

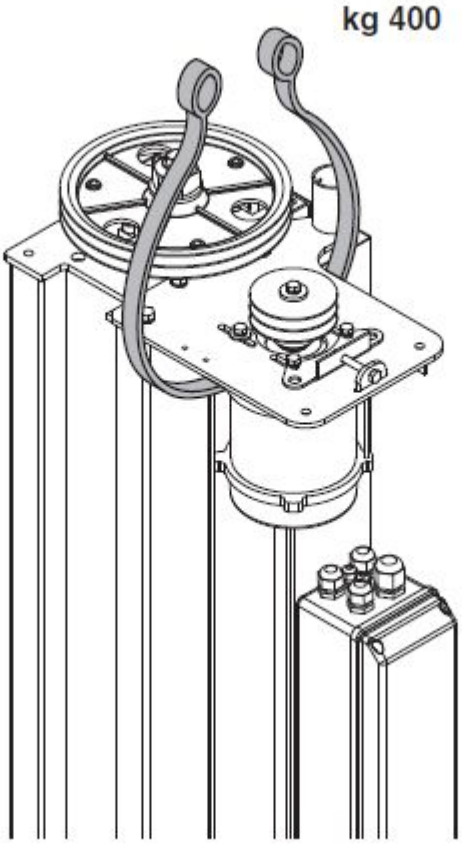

3.1 准备安装和移动

- 举升机的寄送应该按照图中所示
- 包裹 A 包含了配件和完成安装使用的小部分
- 举升机一定要按照操作图所示进行
- 当要移动机械到选定的安装地点（或随后的重新定位）时
  - 小心起重，使用合适的方法负载，在完美的工序下使用特殊的连接点，如图所示；
  - 避免突然的震动和拖动，注意不平整的表面、凹凸面等；
  - 特别注意暴露的部分：障碍、困难的直行等；
  - 穿着合适的衣服和防护衣
  - 除掉包装后，检查这些特殊的包装废弃已经被放到小孩和动物不能接触到的集散地
  - 接收到货物以后，检查包装没有被开过。一旦打开，检查货品是否损坏。

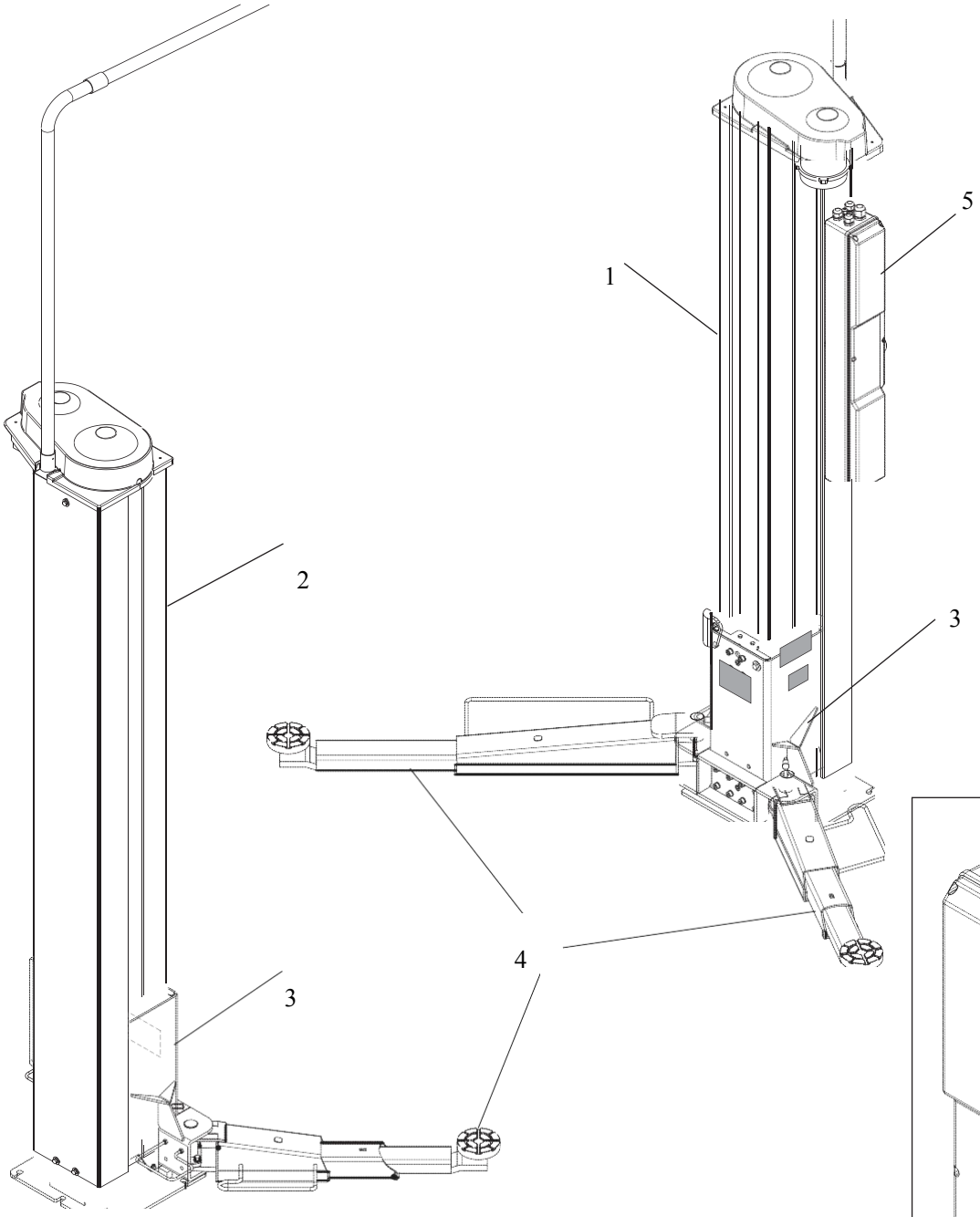

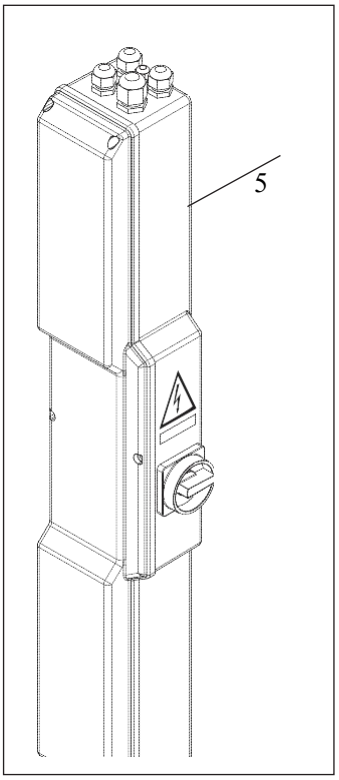

1 控制支柱
2 支柱
3 支架
4 手臂
5 控制盒

4.举升机描述

4.1 主要技术特征：

在翻译用的推车上 techno-聚合物鞋与高电阻和低的摩擦系数。

升降用青铜色主要螺母加上精细节距螺钉，确保不可逆移动。

为了防止主要螺母完全破损的机械安全设施安全。

自动润滑的螺丝和防滑鞋。

当车厢偏差在 40mm 时停止机械运作的设备。

4.2 举升机控制

可转换的上升和下降开关的控制盒

4.3 正确使用

这个产品的制造是与欧洲指令 2006/42/CE 相一致的。根据这个文件的 4.1.2.3（附件 1），测试用的系数请根据以下：

1.10 动态测试

1.25 静态测试

这些测试须由专业人员操作。

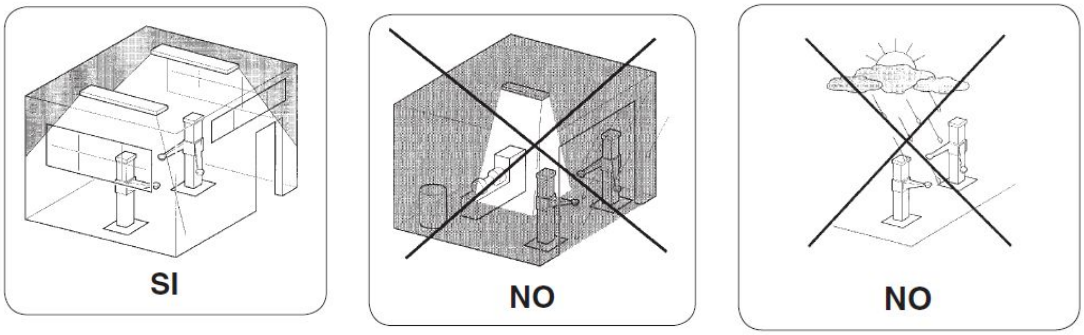

5.检查安装地点的最低要求

检查机器待安装区域是否具备以下特征：

- 光线充足（无强光或闪光）UNI 标准 10380
- 安装区域不受恶劣天气影响
- 通风情况良好
- 无污染
- 噪声级别小于法律规定标准
- 在其他机器运作时，不会对该区域产生危险因素；
- 机器安装区域未储存爆炸性、腐蚀性和/或有毒物质;
- 两个支柱到墙和其他固定装置的距离至少要 70cm.
- 安装布局应合理，以便操作员能从操作位置中看到所有设备及其周边区域。操作员必须禁止无关人士和有潜在危险的物品进入该区域。

所有有关连接内部能源的安装工作（尤其是电线）应该由专业的合格员工进行

安装必须由授权人员按照此说明书的指示进行操作；如有疑问，请咨询授权的服务中心或 RAVAGLIOLI S.p.A.技术服务部

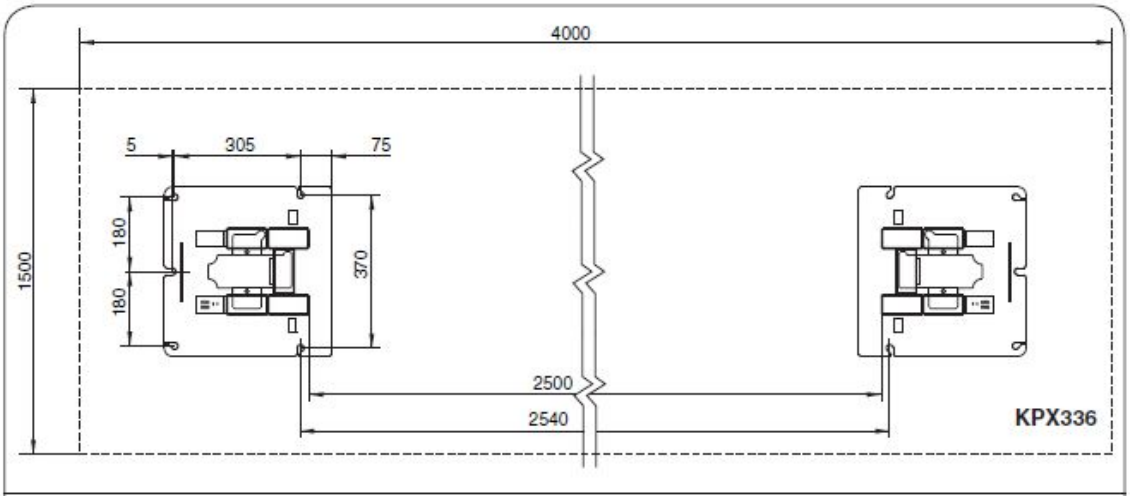

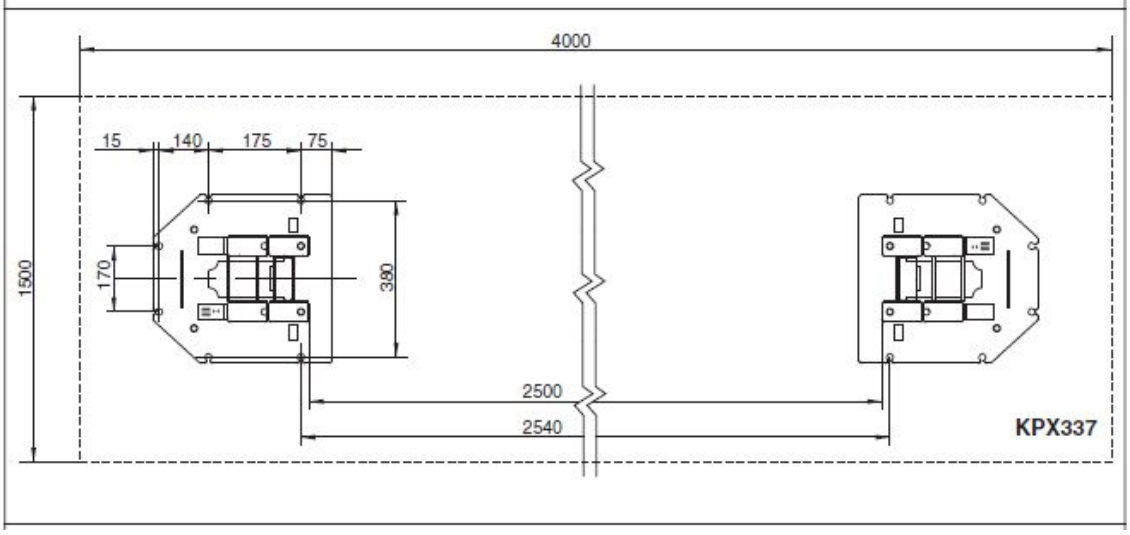

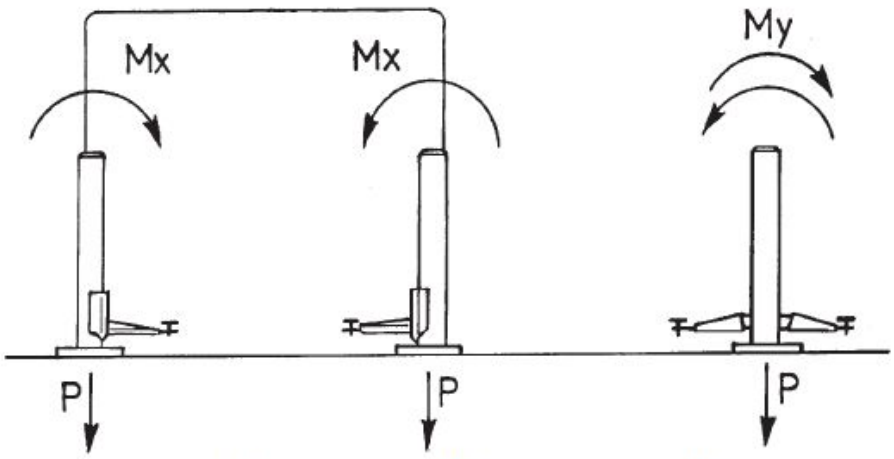

	P	Mx	My
KPX 336	1600 Kg	1.400.000 Kgmm	900.000 Kgmm
KPX 337	1900 Kg	1.700.000 Kgmm	1.050.000 Kgmm

6 安装

电梯应该安装在平坦的、能够支持负重移送到支撑区域的地板,如图 1 所示。

6.1 安装要求

地板最低要求应该按照以下：

a)混凝土在 R’bk 250 级或更高

b)底板最低厚度，没有任何瓷砖和布置的阻碍：15cm

c)上部和下部钢筋必须用电焊网Ø 4 x 150 mm，或相似的，不要超过 250mm 的网丝处理表面和铁之间的混凝土的厚度不要超过 25mm

d)举升机支撑区域的容量必须不得少于 1.3kg/cm2。

扩展区域的最小面积应至少为 1.85 m*2.2 m，无伸缩缝或裂缝，否则会影响加固的连续性

在现有的地板，检查到特征在水泥地基浇铸不能在区域最小为 4.00×1.50m、深度为 25cm 双钢筋进行安装的情况下；

不管任何时候，如果对实际地板的一致性有任何疑问。建议联系合格的工程师。

举升机必须用机械螺旋锚固定在地面，型号可用到 HILTI HSL-TZ 10/40。或者类似的化学锚，型号可用到 HILTI HVU-M12x110；或者是 M12 钢制螺纹杆 5.8 或更高。

使用的锚栓应该至少有> = 1550 kg 的驱动负载（在指定的条件下）

注意：我们建议直接把支柱的底盘安装到混凝土上，即使地板已经被添加了。如果后者的质量很好，两个支柱可以使用较长的螺栓直接装进地板。至于混凝土厚度相对地板水平而言，锚块必须有合适的长度能够达到主轴承。

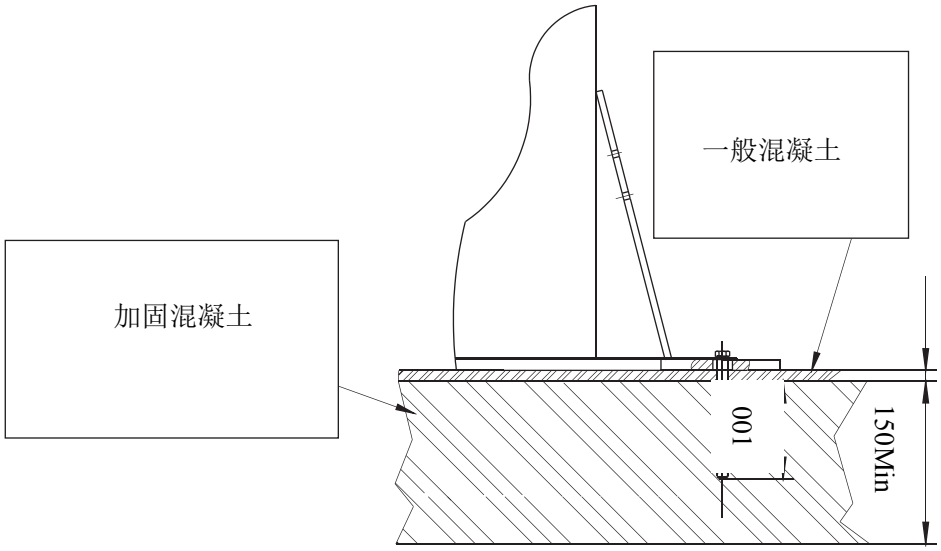

螺旋锚

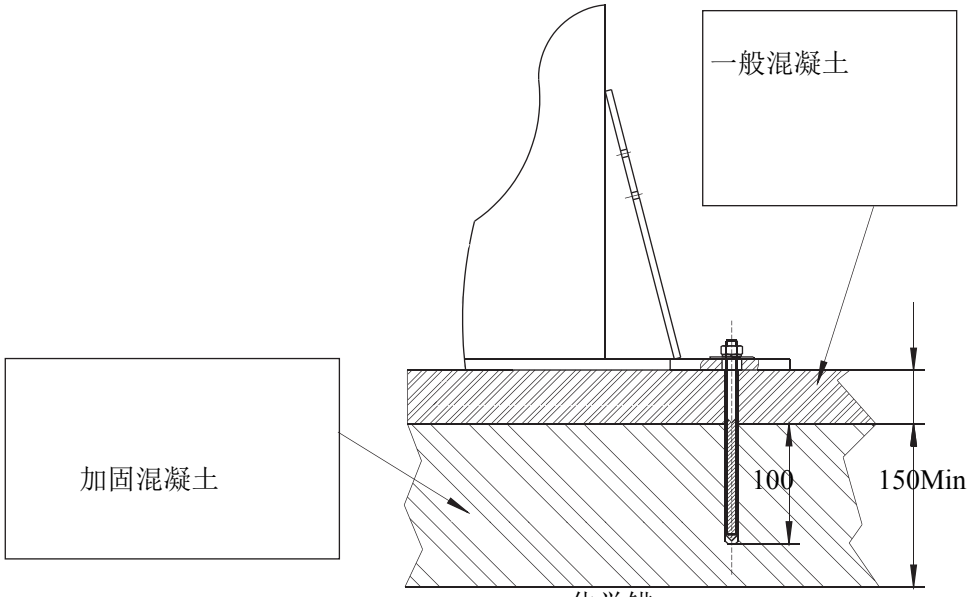

化学锚

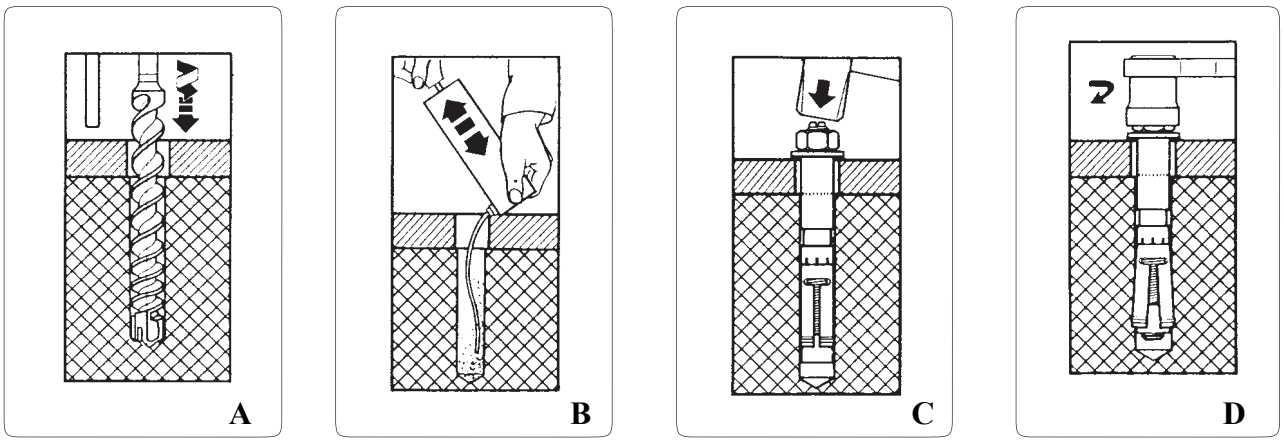

2

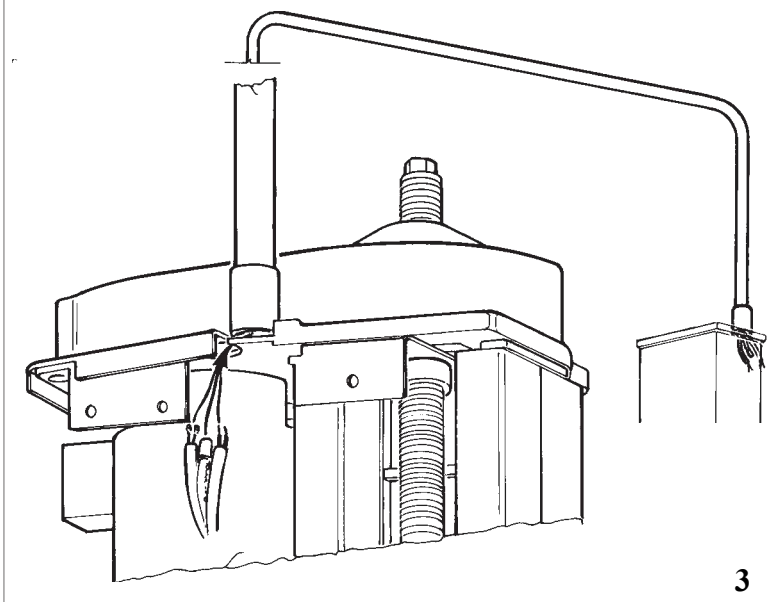

3

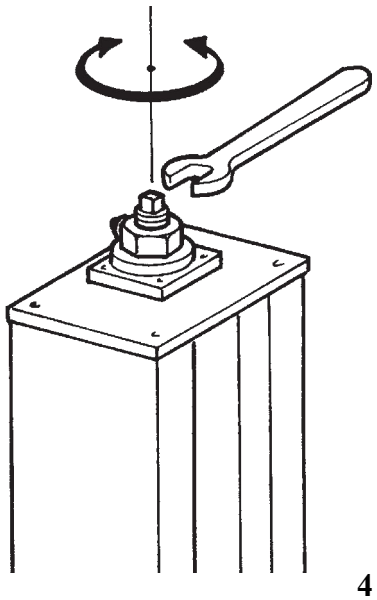

4

6.2 安装指示：

- 固定挡块到地板上（图 2）
  螺栓必须用垫板作为钻井模板安装。
- 让支柱直立
- 根据指出的高度和定位正确放置支柱

注意：如果夹紧扭矩少于 5kgm 的话，夹钳就不安全了

⚠ ❗在十次满载操作后检查锚定情况，并检查螺栓的夹紧扭矩。这个检查必须每 3 个月进行一次

- 将电缆管装载进电动机板上
- 使电力电缆穿过电缆管到对面支柱的连接板，并将电线连接到指出的号码上（图 3）
- 确保两个支架离地面的高度是一样的（最大差距 5mm）；否则，用一个 17mm 扳手的调整传输螺丝顶端（图 4）

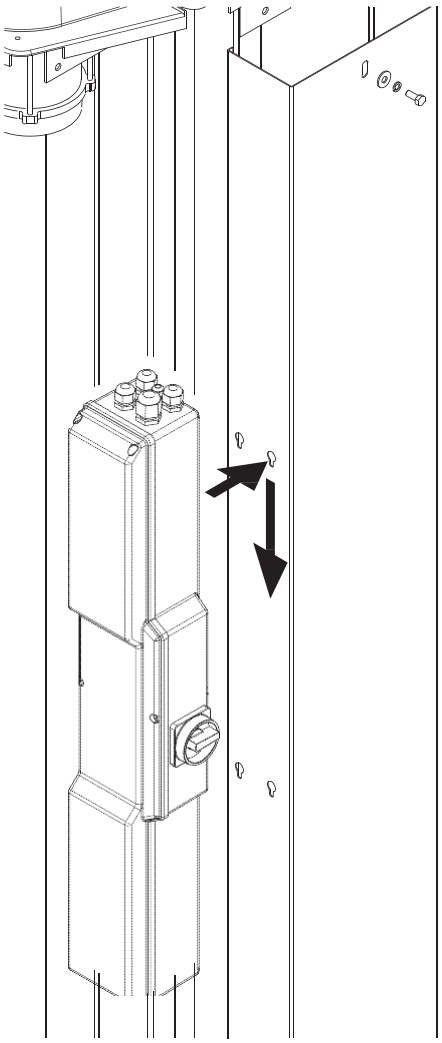

5

内螺母

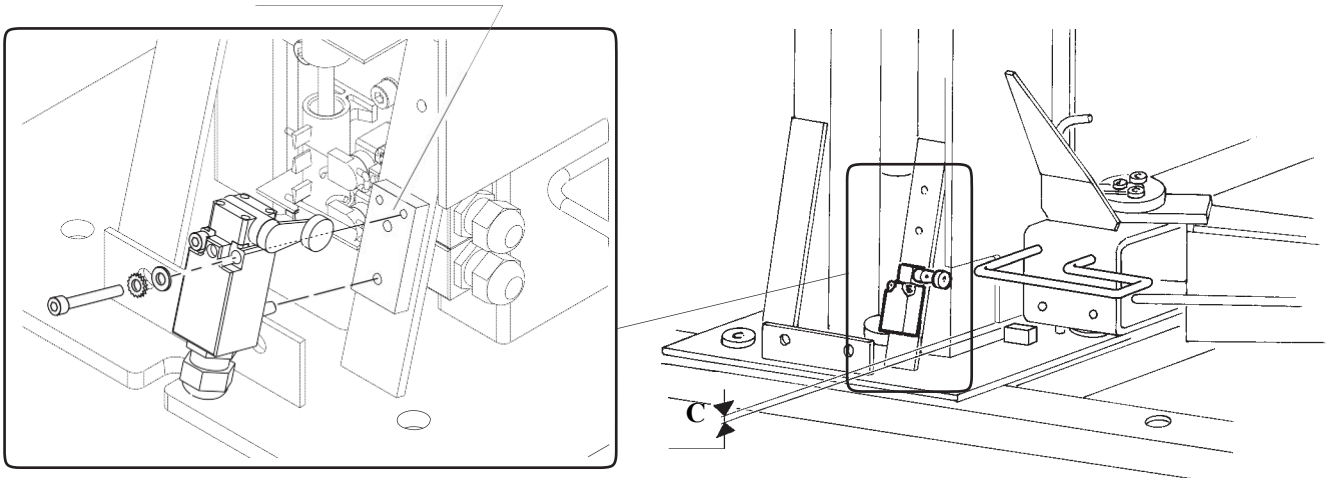

7

6.3 电子系统安装

根据四个具有形状的槽辨识电源支柱板，并将它垂直定在左边支柱上

将电箱从电源柱分开，把四个自攻型螺丝拧进盒子后方的小孔，但不要上满它们。

将电箱装到盖板上，四个螺丝的头对准槽，从盖板的里面拧紧的同时把电箱往下推（图 5）

保持覆盖在支柱旁边,固定在底座上。这个垂直站立允许下面的组装过程的进行

•确保下冲在停止栓处停止

注意：必要的话，调整下冲停止栓的杠杆，这样的话支架就可以更靠近机械自动装置 C(3-5mm)

任何有关电子配件部分的工作，即使是次要的工作，必须由专业工程师执行。

电动机连接

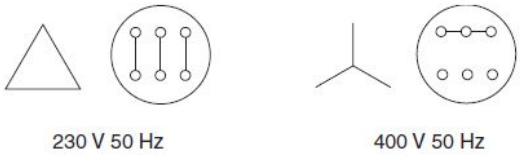

变压器连接

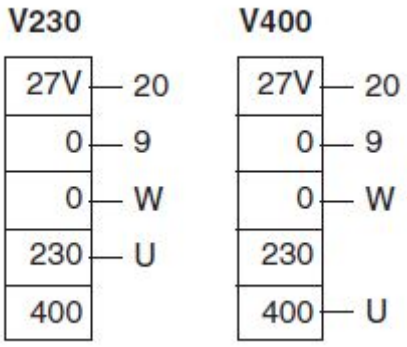

6.4 电压检查

检查系统电压与电源电压对应。 如果不一样，改变电动机和变压器的电压。

6.5 连接主电源

要求最少容量（400V 50Hz）：11kW-20A

6.6 连接

连接对面支柱电动机（相 x,y 和 z)-电线（1 和 2）-地线（黄/绿）

命令支架向上：如果支柱支架向下移动并没有向上，调转主开关上的线路输出

如果对面支架的柱向下移动，调转相反电动机的两个相的柱的连接

⚠ 如果支架保持不动，就要确认限制重新调整系统的平板 B 是否在凸轮 F 下

6.7 适应调整电线

将举升支架调到同样高度；

按照 Fig 8 指示安装电缆。先安装两个控制杆之间的电缆。转动调节螺母到距离线程起始位置 2cm 处（Fig8 图 C）;

确保保护套位于支架的合适位置（图 D）,将线缆的另终端固定在另一根控制杆上（图 E）;

施加张力（图 C）释放**应被移除的垫片**（图 B）;调节电缆张力到 A 值（Fig10, A=36mm）,上面相应地为 13mm;

如有需要，偏心轮应对准根据举升支架。如果差距大于 17mm，要重新调整偏心轮和举升支架；如果差距大于 35mm,要停止运行举升机。

滑动几下，使电缆线着床；当举升机在最低举升位置时，用下行限位开关停止并检查 A 值。

⚠ **注意：举升支架会由于电缆和保护套之间的摩擦力而停留在不同位置，A 值也会根据举升机支架停留的位置而变化。举升支架完全在同一高度是，下行 A 值约为 36mm,上行 A 值约为 38mm。**

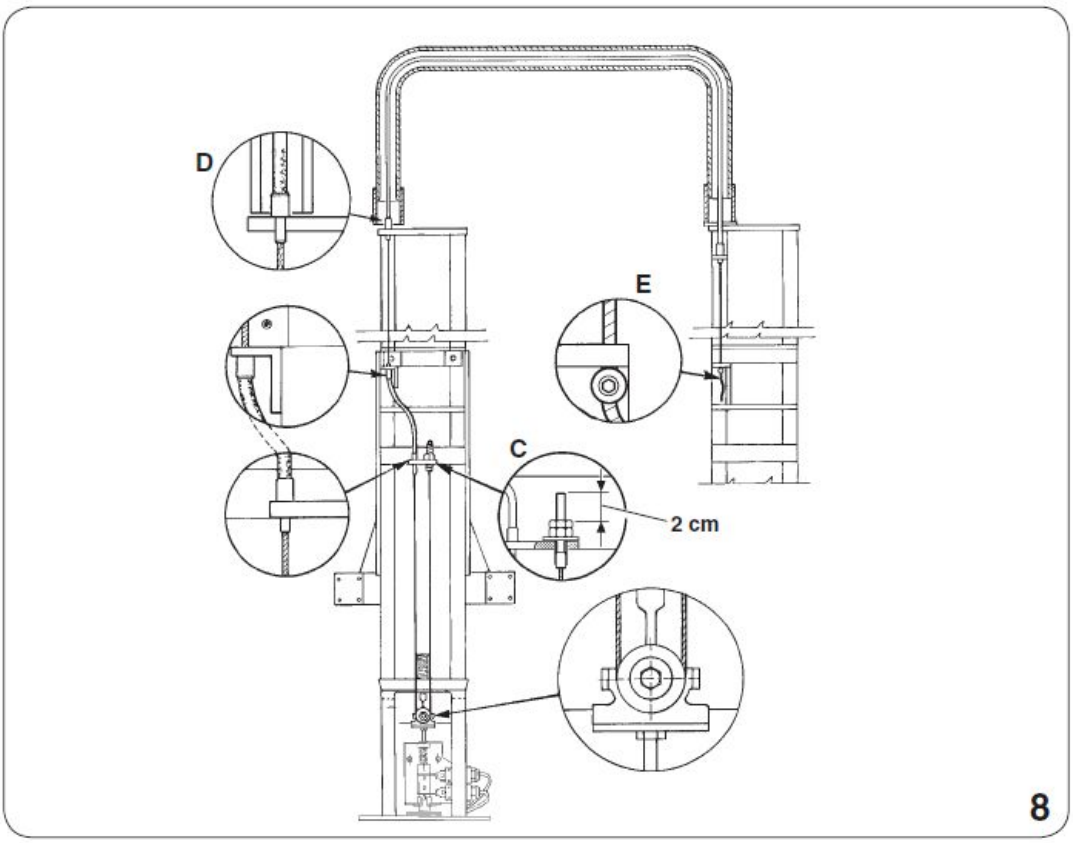
D
E
C
2 cm
8

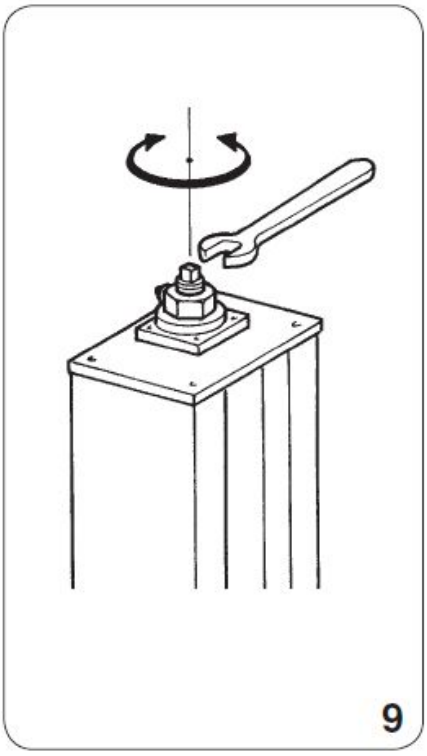
9

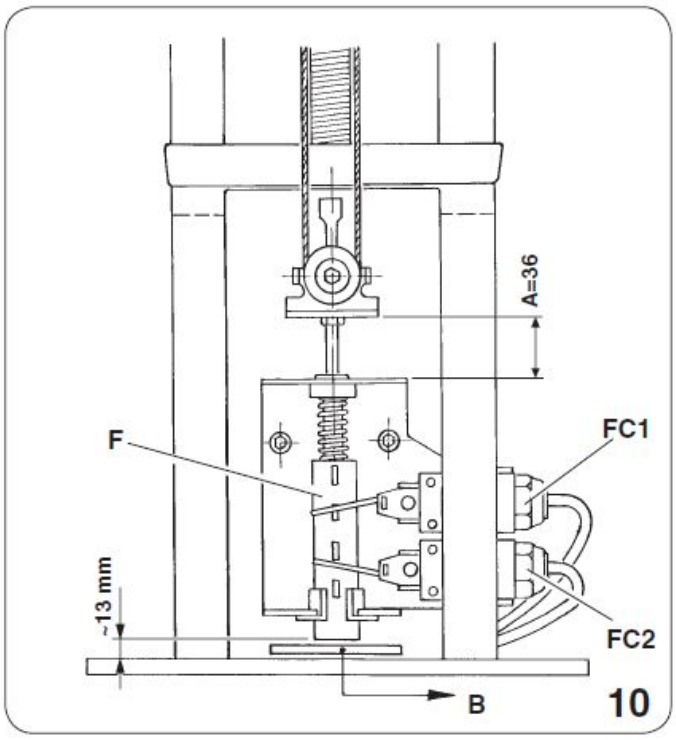
A=36
F
FC1
~13 mm
FC2
B
10

6.8 安装完成和验收

—将举升支架升至 70~80cm 的高度；

—安装长臂（Fig.11）；

—安装短臂（Fig.11）；

—执行向下移动控制，手动设置较低限制开关。下行运动会停止。

—执行向上移动控制直到举升支架上升至最高位。确保较高限位开关能执行这些操作。

—在后位油罐内注入埃索润滑油 GX 85 W-140 至图示位置（para.9）

—根据 Fig.13 安装后保护套

—在控制主保护盖上贴指示标签（fig.13）

6.9 挡铁防护装置

按照 14-A 所示安装 3 块挡铁保护装置。不要讲挡铁安装在与电器盒同高度处。

6.10 拆解

为移动、储存、或报废而拆解机器时，请按照与安装步骤完全相反的顺序。

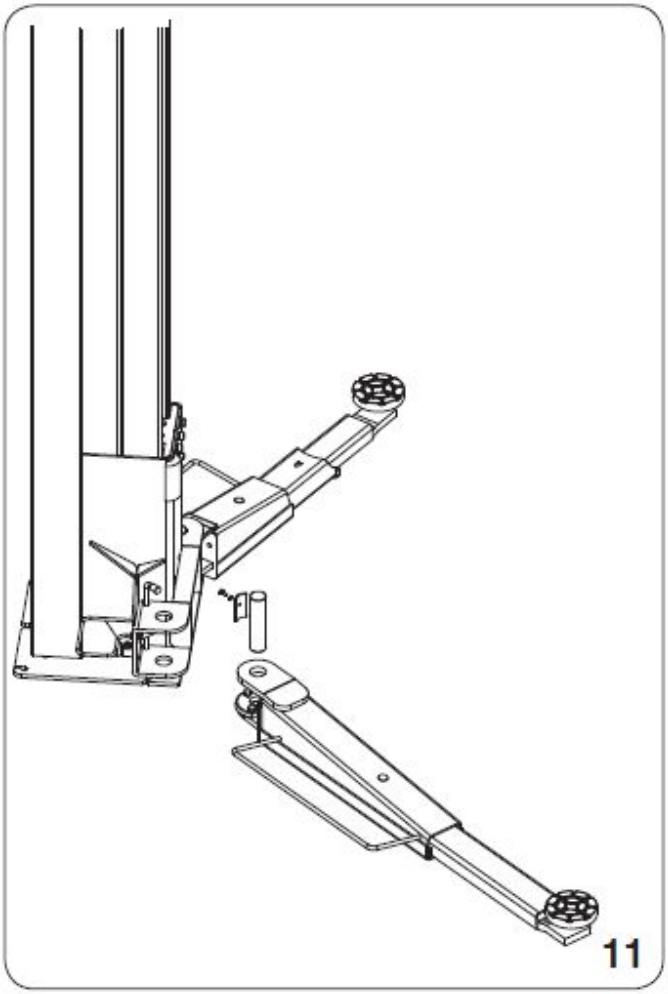
11

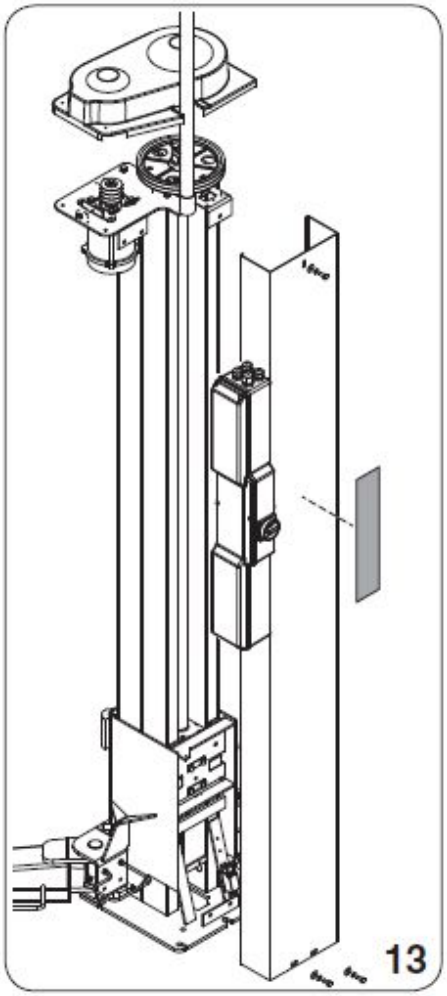
13

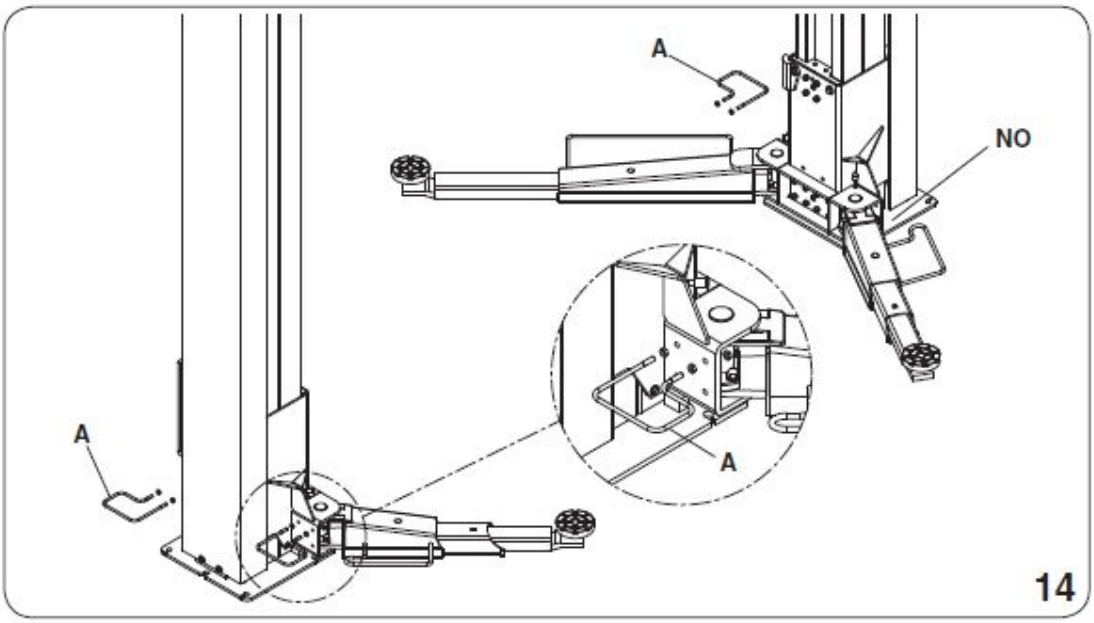
A
NO
A
A
14

7. 举升机使用说明⚠

7.1 举升机使用不当

该举升机用于举升“技术参数”和“预期用途”部分所描述的汽车型号。除此之外，其他任何用途都属不当和不合理用途。以下几种情况要特别禁止：

1）举升人或动物；
2）举升载人的车辆；
3）举升载危险物品的车辆（如：易燃易爆性物品，腐蚀性物品等。）
4）举升未放在举升承载点位置的车辆；
5）举升未经 RAV 厂家许可的其他汽车配件；
6）使用未经充分培训或未经授权的人员操作举升机

7.2 使用配件

可能会用到一些附件辅助操作人员，只有厂家生产的原装配件才可使用。

7.3 人员培训⚠ ❗

该设备只能由经专业训练和授权的人员操作。

为了确保设备的最佳应用和操作的有效执行，设备的负责人员必须经过专业训练并掌握必要知识，这样才能按厂家的指示进行正确操作。

在设备使用和保养中有任何问题，请参阅操作手册。如有必要，请咨询授权的技术服务中心或 RAV 厂家的技术部门。

7.4 要做的重要检查

—在执行操作时，检查是否有危险情况。如在操作中发现任何问题，请立即停运机器并联系授权经销商的技术服务部。

—检查设备的工作区域是否远离潜在危险物品，油（或其他油性液体）是否洒落在地面上。这些会对操作人员造成危险。

—操作人员必须穿合适的工作服，戴护目镜，安全手套和面具，以避免灰尘或杂物引起的伤害类似于手镯等的挂饰必须摘下；长发必须扎于颈后；穿的鞋子要便于执行操作。

—检查因拆除车辆部件而引起的负载分布改变是否超过预设的极限值。

—当对举升车辆进行操作完毕，将主开关调至零。

7.5 描述和控制板功能

操作位于电源盒上的控制板（Fig.15）

--打开开关：主开关（A）在位置“1”。
--举起：开关旋至“↑”。
--下降：开关旋至“↓”。
--关闭开关：主开关（A）在位置“0”。

⚠ **紧急处理**

断电时紧急下降

紧急下降：在停电的情况下，可以通过移除控制柱顶端的塑料壳体，用一个 17mm 的扳手旋转螺钉，将负载车辆降至地面（Fig 16）。

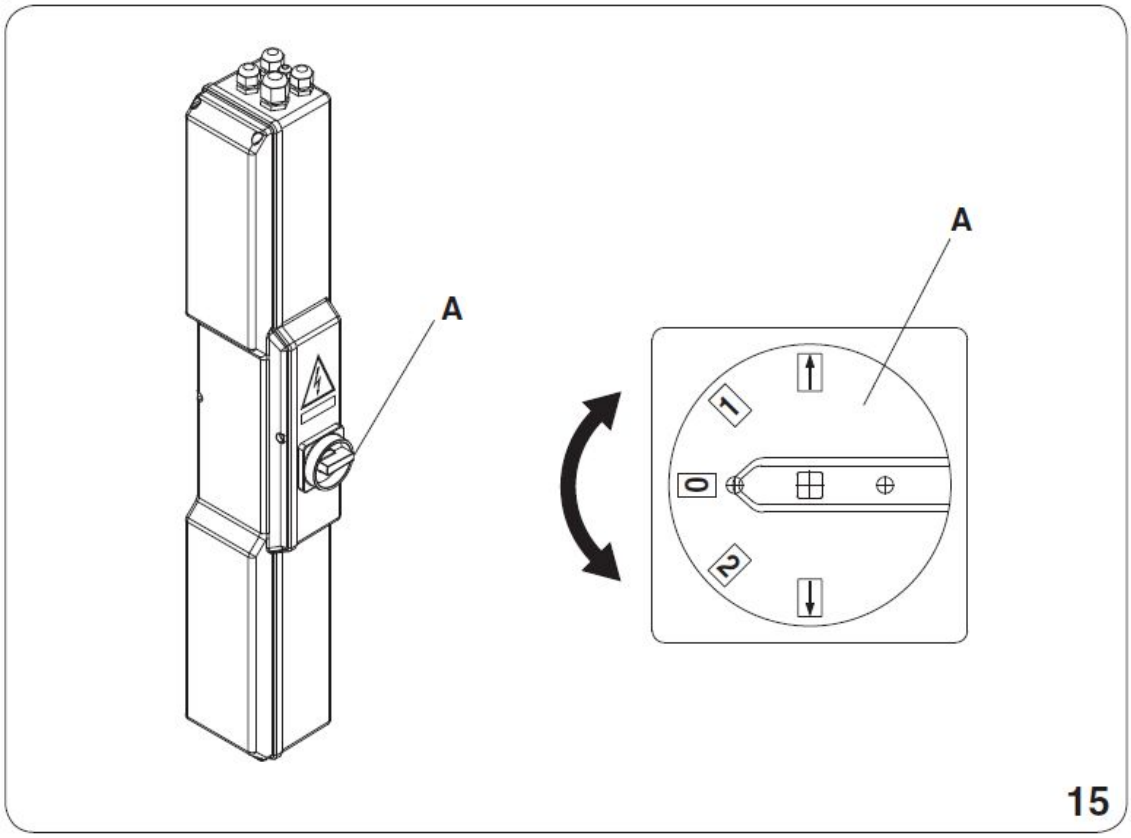
A
A
1
0
2
15

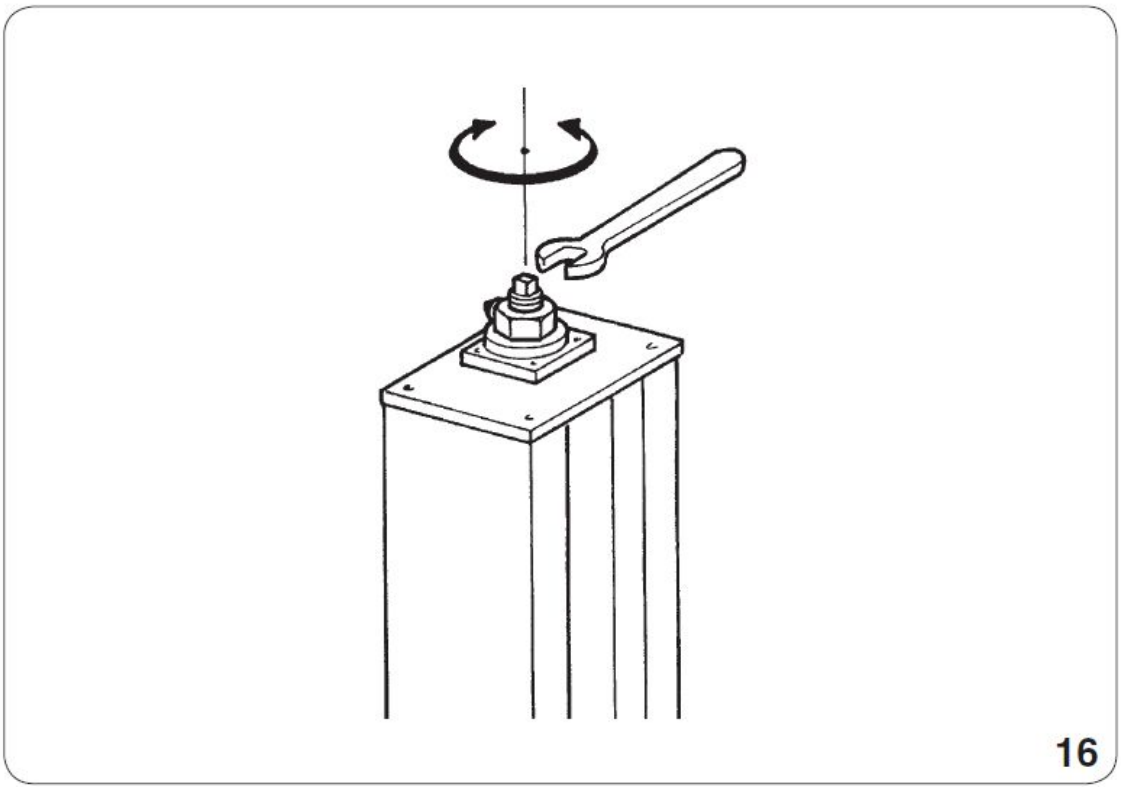
16

8. 故障处理

在使用举升机过程中可能出现的问题列举如下。由非授权人员操作而引起的人、动物、物品的伤害，RAV 厂家对此不负任何责任。故障出现时，建议联系及时联系技术服务部门，听从其建议，在最大安全范围内作业或调节。这样可避免对人、动物或物体造成损坏。

需要技术服务人员。禁止其他人员干扰。

在紧急情况或/和维修情况下转到位置“0”，并锁止主开关。

问题	起因	救助措施
举升机不运作	主开关保险丝熔断； 变压器保险丝熔断； 断电了；	替换保险丝； 替换保险丝； 检查电器的安装；
举升过程未完成	热探针未连接； 负载超过额定举升容量； 主电压过低；	等待自动复位； 按照第一章指示操作； 检查主电压；
举升至 300mm 热探针断开	由于主螺母磨损造成的机械停止	替换主螺母
不规则举升	传动带打滑	调整或替换传送带
机械限制	限位开关损坏	替换限位开关
举升机在下降冲程或上升冲程时不会重整。（一个举升柱高，一个举升柱低）	由于电缆保护套挤压或损坏造成电缆与护套之间摩擦力过大； 该问题由于“A”值不同引起--6.6 章节有详细说明。再向上和向下冲程中，A 值高于 3-4mm.; 抑制重装系统的垫片未被移除；	替换保护套和电缆； 正确拆卸或调整从中系统（参照章节 6.6）

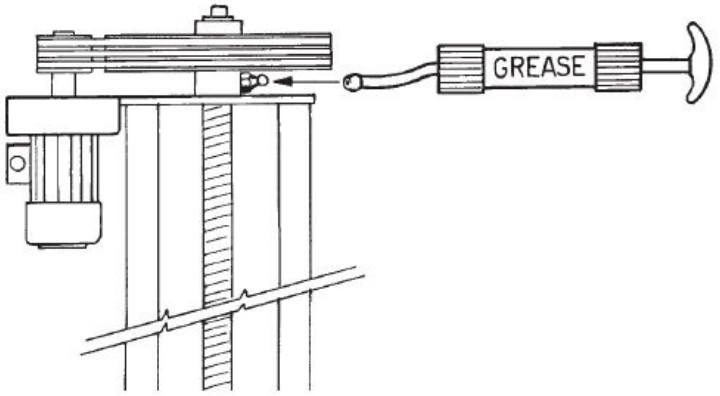

17

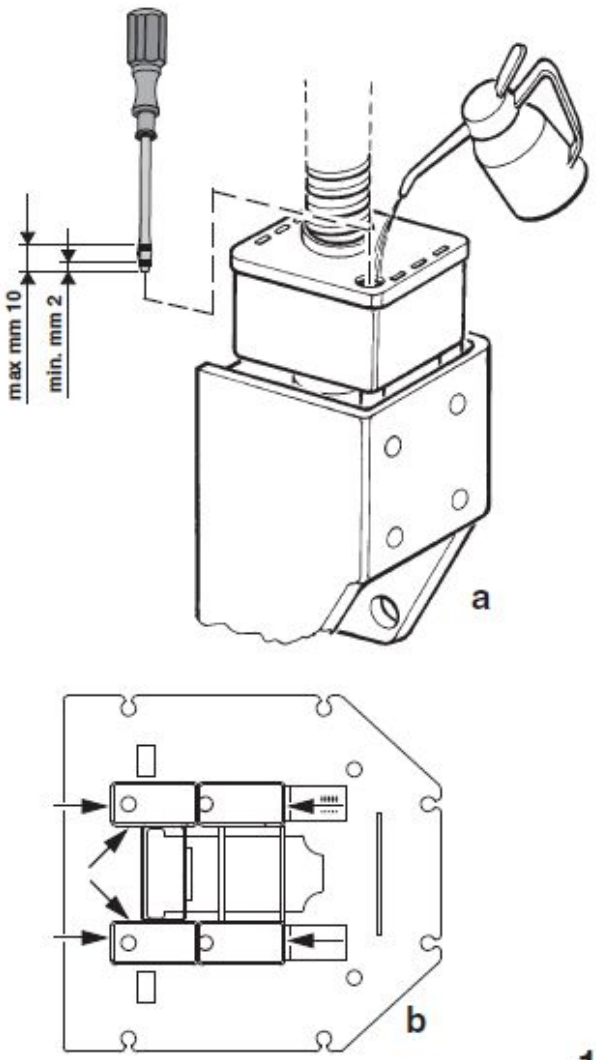

18

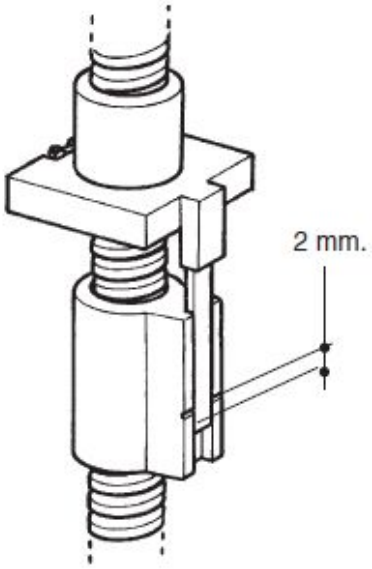

19

9. 保养⚠

进行保养操作时，将主开关调至“0”。

注意：移动机械零件

操作人员不要再危险情况下移除防护装置

9.1 滑道-Fig18b

每 3 个月用润滑油润滑滑道上的滑瓦。

9.2 润滑油箱 Fig18a

每年至少一次拆开金属保护盖，将油箱内注满润滑油。（用埃索润滑油 85W-140 或相似润滑油）

9.3 ⚠ ❗ 主螺母-Fig19

在举升支架离地面 50cm 时，移走防护装置。每月检查刻在安全螺母和杆之间的两个标识的间距。如果液压举升机是新的，两个标记可对齐；当间距达到约 2 毫米，需要替换主螺母。

9.4 每三个月，用润滑油从举升机柱顶端注入润滑滑道，这样润滑剂会流过整个防护罩槽内。（Fig. 17）

10. 储存

--如果举升机长期不用，需要切断电源，并将用于机器运作的盛放液体的油罐清空，保护好零部件，使其免受灰尘损毁。

--润滑会因干燥损毁的零部件。

--要再次运行举升机，需更换嵌在零部件间的密封垫圈。

10.1 废弃

--如果再不使用该机器，则建议将其报废；

--修改机器中的所有危险部件，保证其无害；

--根据处置等级，将零部件分类；

--若要当做非金属处理，请将其带至授权的非金属处理中心；

--特殊废弃物应当单独分类，并通过授权的渠道进行处置。

11. 电子安装

电子安装须由用户进行

■	终端
TR	控制变压器 50 VA 0-230-400/0-24
KM 1/2	1/2 电机控制电子开关
STM 1/2	电机热探针
M 1/2	1/2 后电机
IG	带升降控制的总反相器
FU3	次级保护保险丝 TR5*20F 3.15A 250V

FU2	初级保护保险丝 TR5*20F 1A 250V (230V 版) 10.3*381A 500V GL (400V 版)
FU1	三匹电机线路保险丝 10.3*38 32A 400V AM (VERSION 230V) (2X2.6KW) 14X51 40A 500V AM (2X3.5KW); 10.3X38 20A 500V AM (VERSION 400V) (2X2.6KW) 10.3X38 25A 500V AM (2X3.5KW)
FCS	上升限制开关
FCD 1/2	1/2 举升支架下降限制开关
FC2	让举升支架 2 高于举升支架 1 的限制开关
FC1	让举升支架 1 高于举升支架 2 的限制开关
参阅	线路图

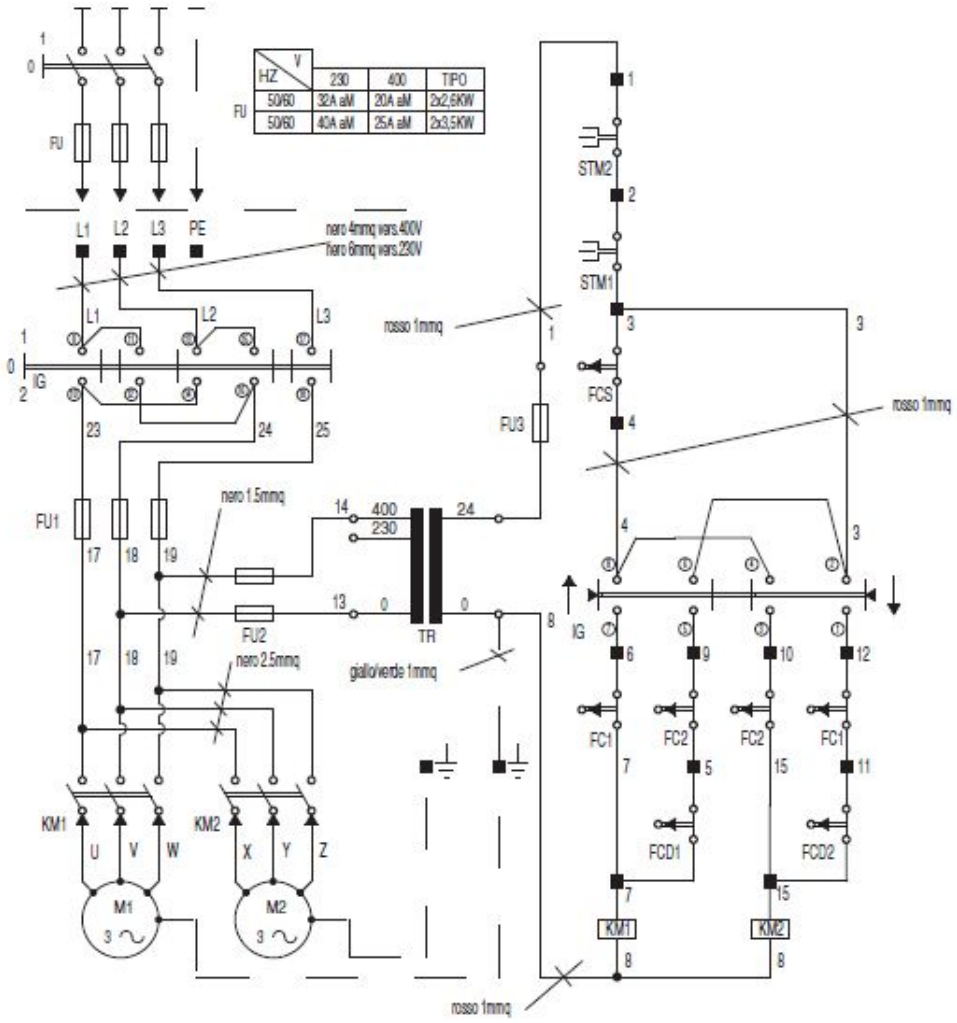

配件表

在订购配件时，请向授权经销商提供相关的**零件号。**零件号可以在零件手册的相关表内找到。
表（根据号码和校对索引）可以在零件手册首页的**表汇总**处找到。
要选出合适的表，必须清楚下列内容：
- **机器型号**和**序列号**（标示在**序列号板**上）
- 零件说书的功能单元（请参阅零件手册上的**详细示图**）

注意！ ⚠

为了正确处理剩余风险，机器上会贴图示，显示出操作过程中的危险区域。
这些标识显示在粘贴标签上，并带有识别码。
重要：如果标签丢失或磨损，请从厂家订购新的标签进行替换，并按照表 10 进行粘贴。

N° TAV.	MODELLI					
	KPX336W	KPX336WK	KPX336WR	KPX337W	KPX337WK	KPX337WR
TAV. 1	X	X	X	X	X	X
TAV. 2	X	X	X	X	X	X
TAV. 3	X	X	X	X	X	X
TAV. 4A	X	//	//	X	//	//
TAV. 4B	//	X	//	//	X	//
TAV. 4C	//	//	X	//	//	X
TAV. 5A	X	//	//	X	//	//
TAV. 5B	//	X	//	//	X	//
TAV. 5C	//	//	X	//	//	X
TAV. 8A	X	X	X	X	X	X
TAV. 9	X	X	X	X	X	X
TAV. 10	X	X	X	X	X	X

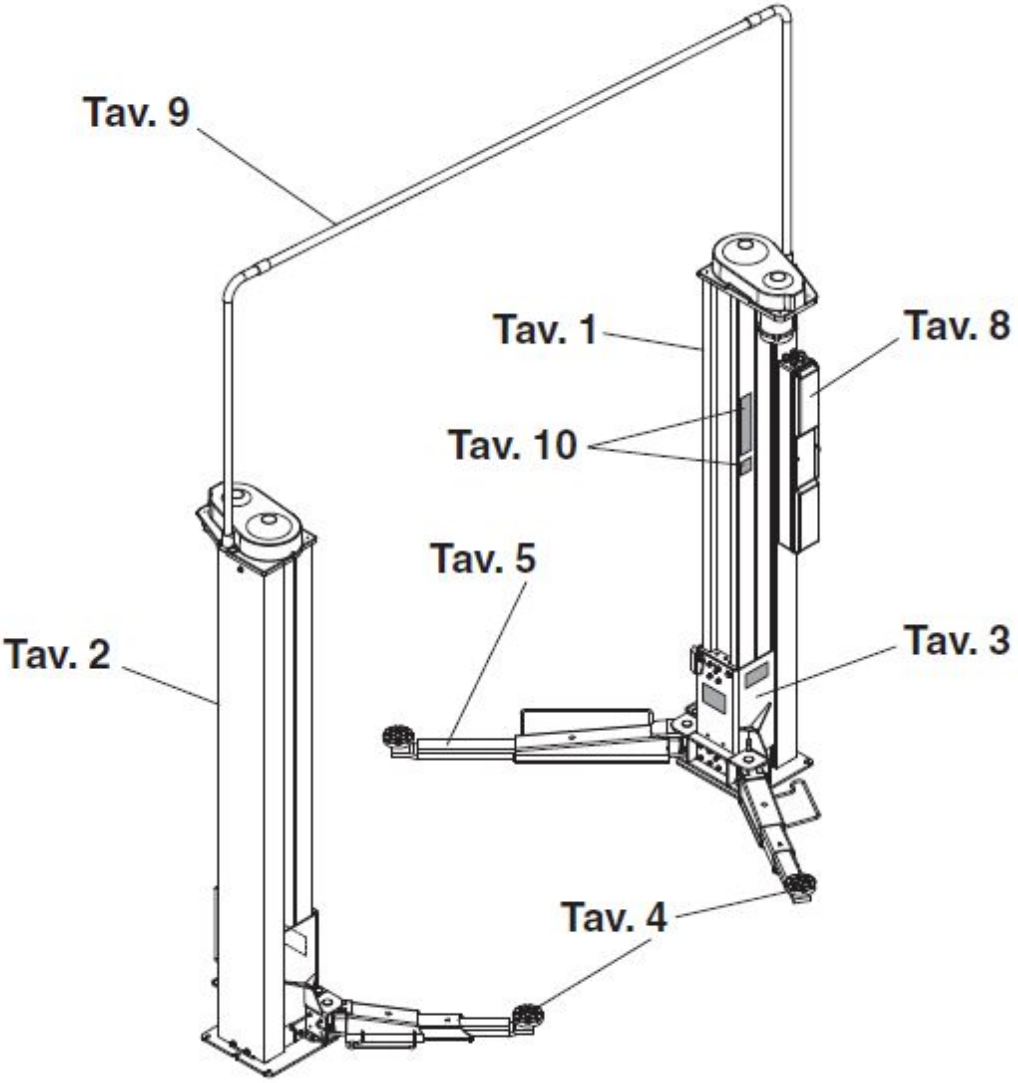

控制柱

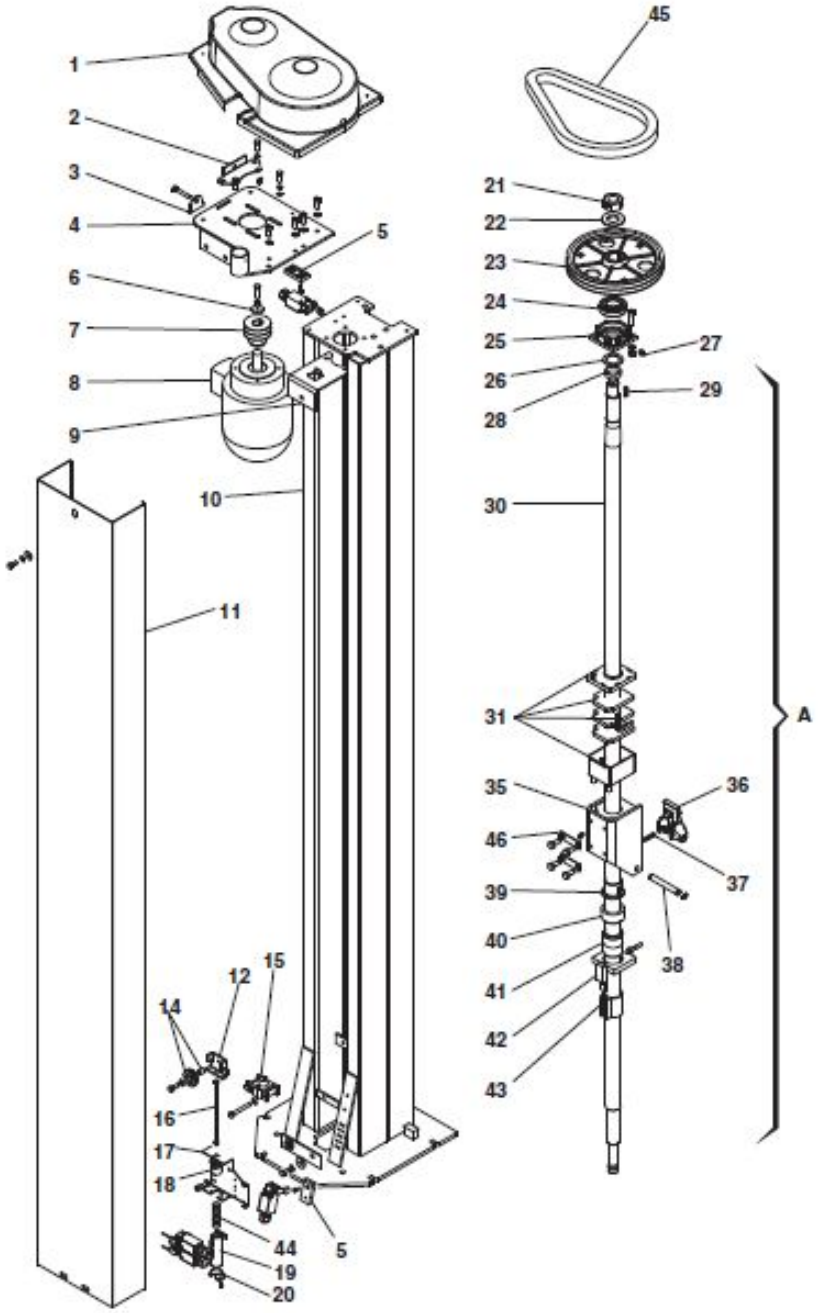
1
2
3
4
5
6
7
8
9
10
11
12
14
15
16
17
18
19
20
21
22
23
24
25
26
27
28
29
30
31
35
36
37
38
39
40
41
42
43
44
45
46
A

反向柱

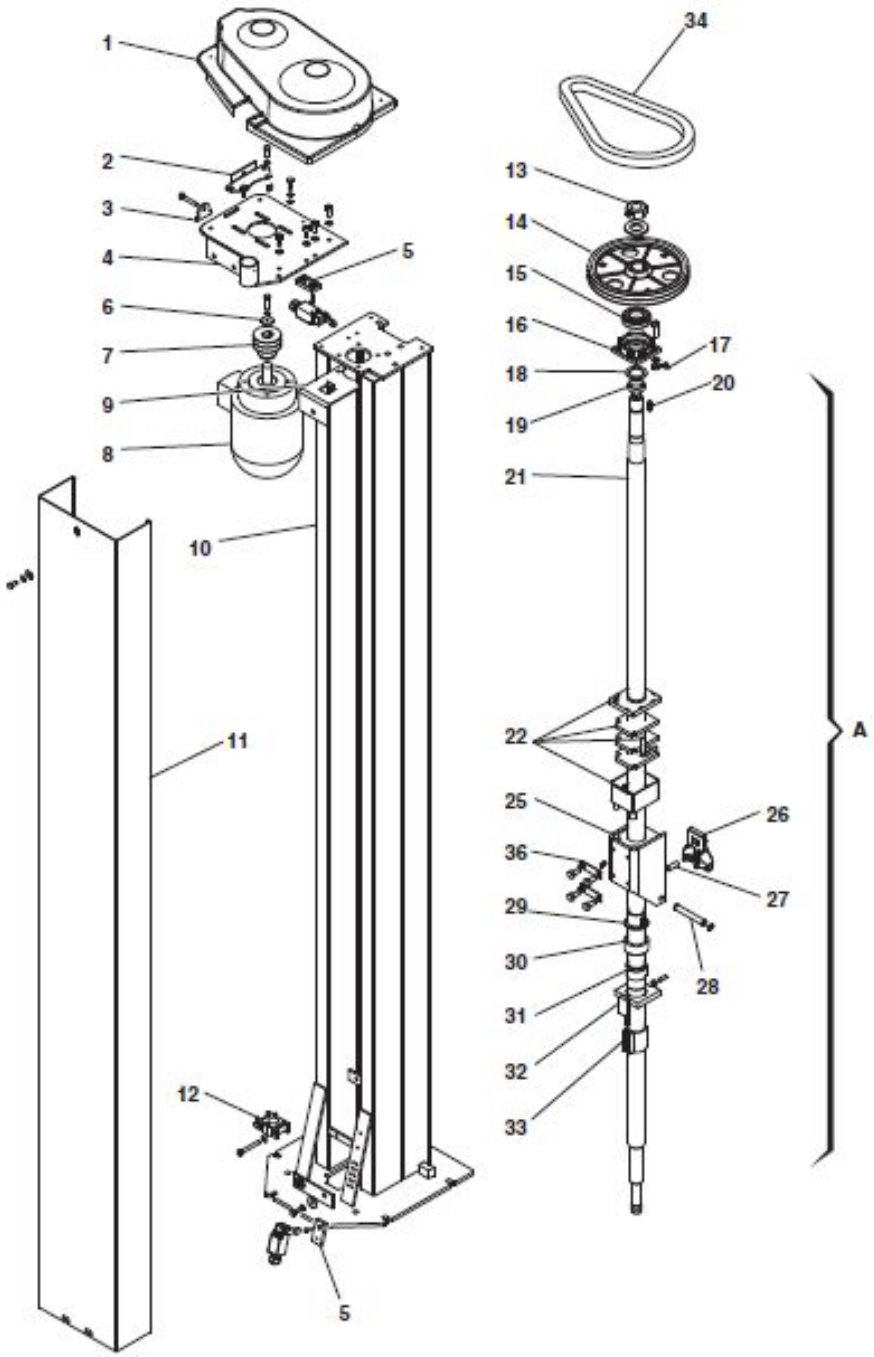
1
2
3
4
5
6
7
9
8
10
11
12
5
34
13
14
15
16
17
18
20
19
21
22
A
25
26
36
27
29
28
30
31
32
33

举升支架

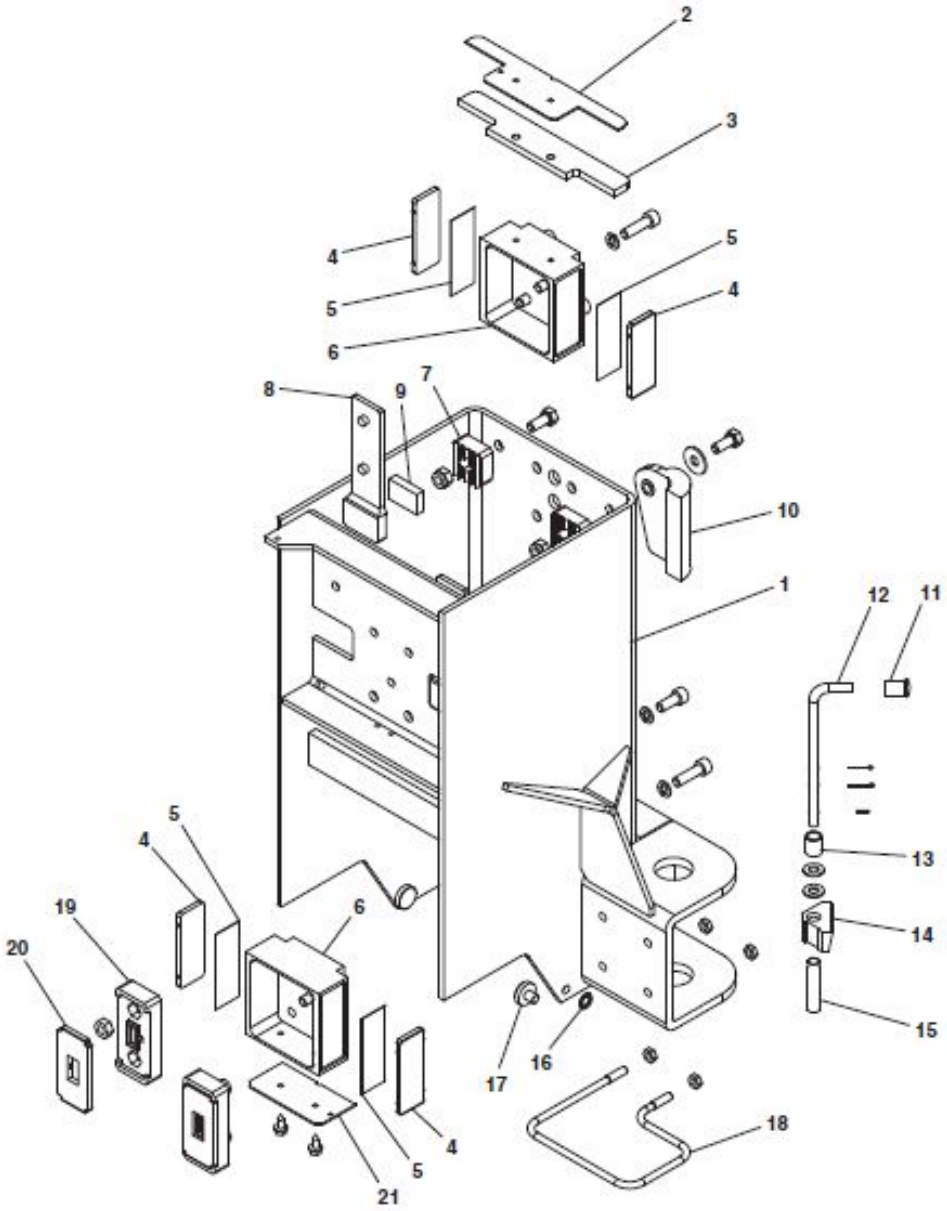

短臂 W

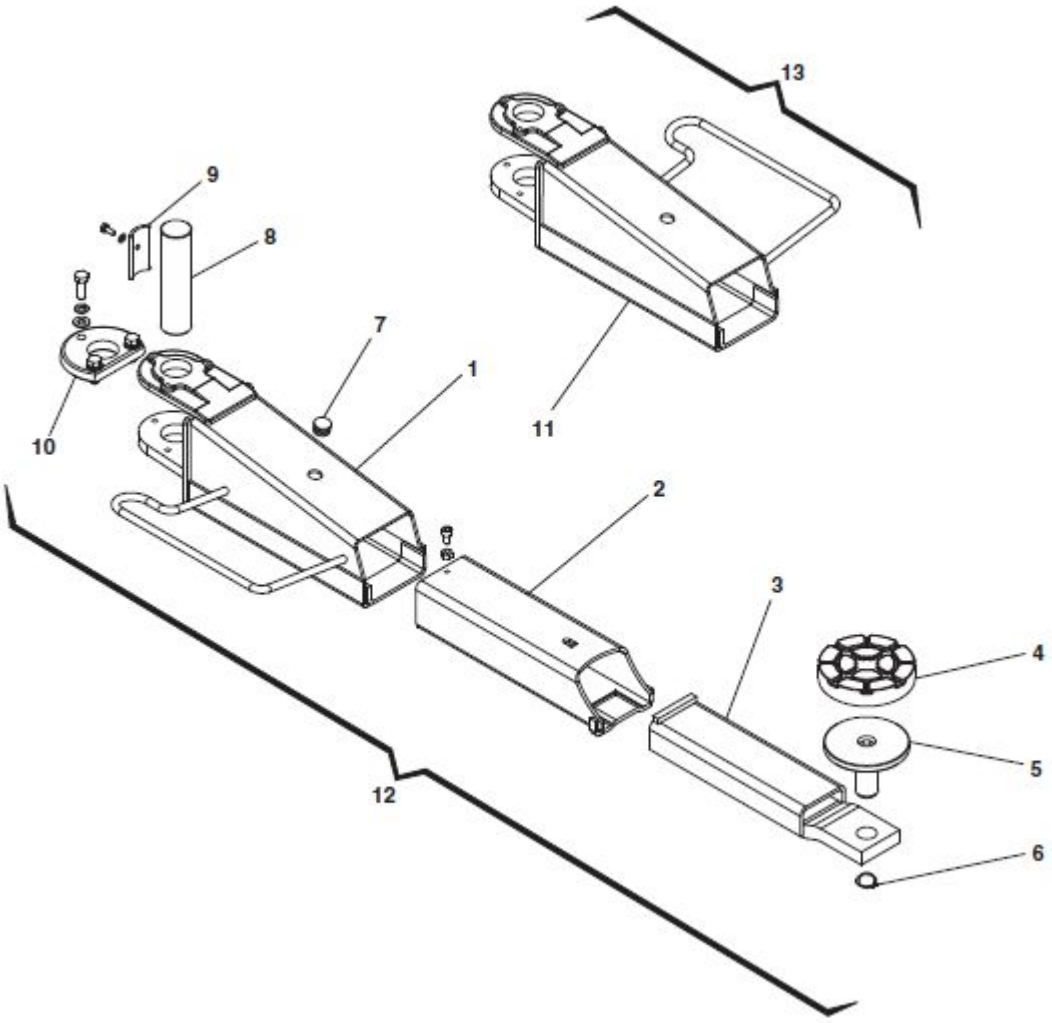

短臂 WK

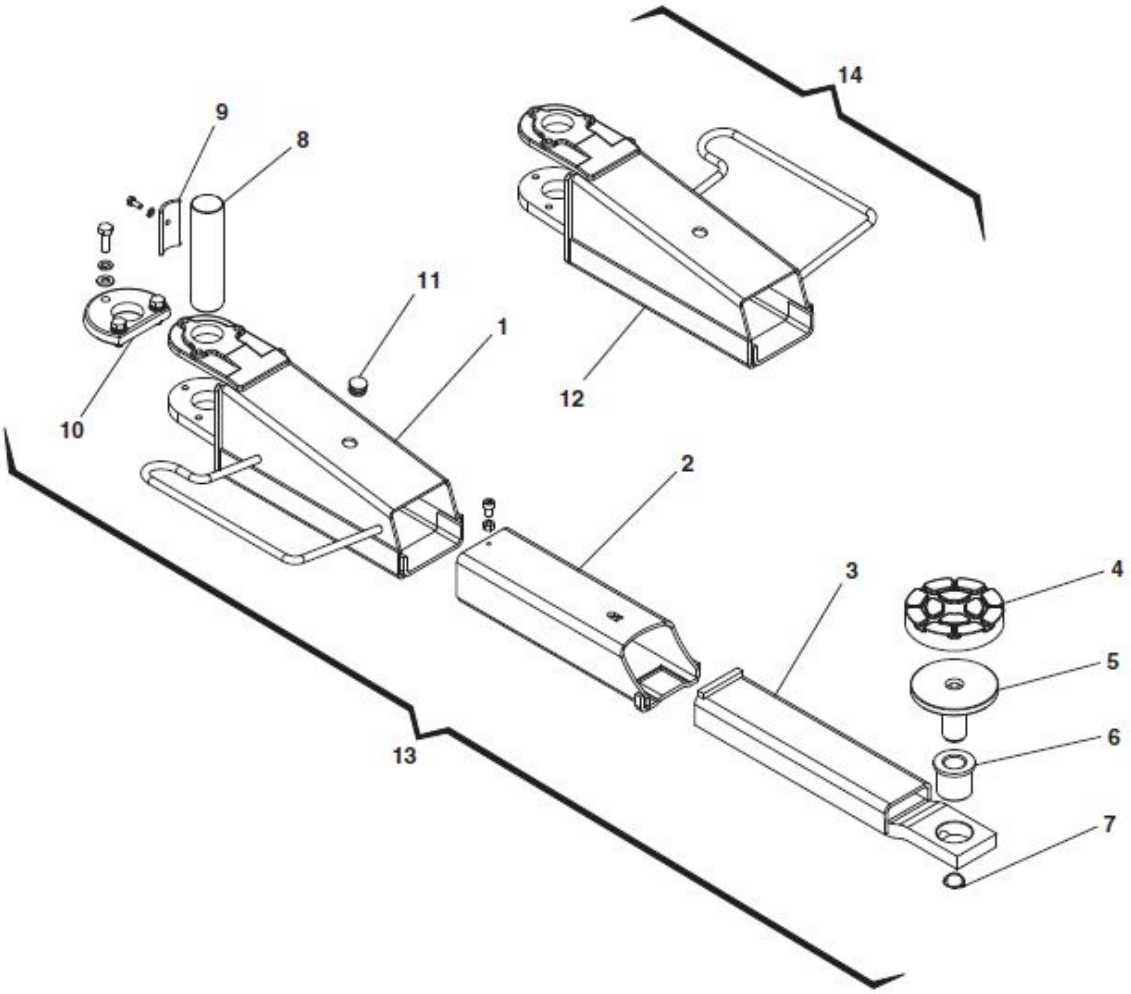
14
9
8
11
1
12
10
2
3
4
5
6
7
13

短臂 WR

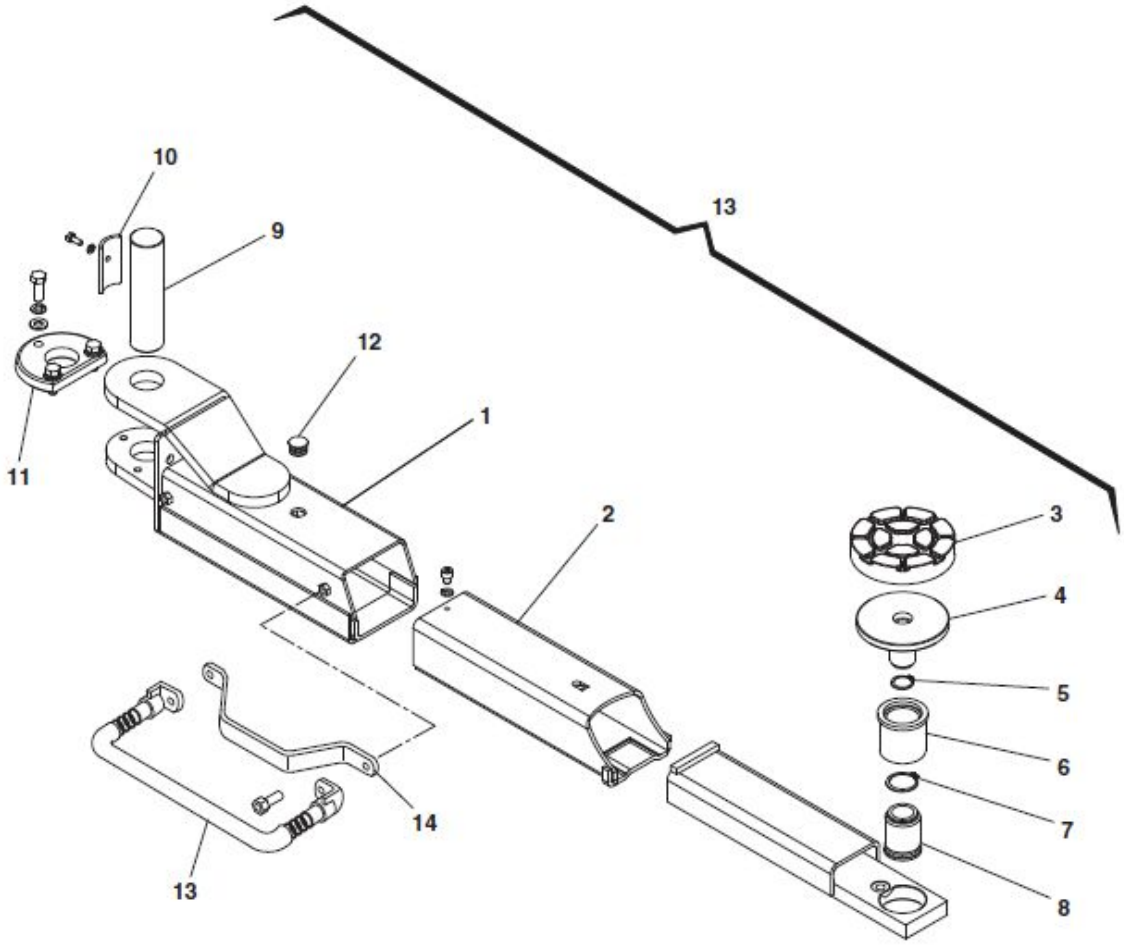

长臂 W

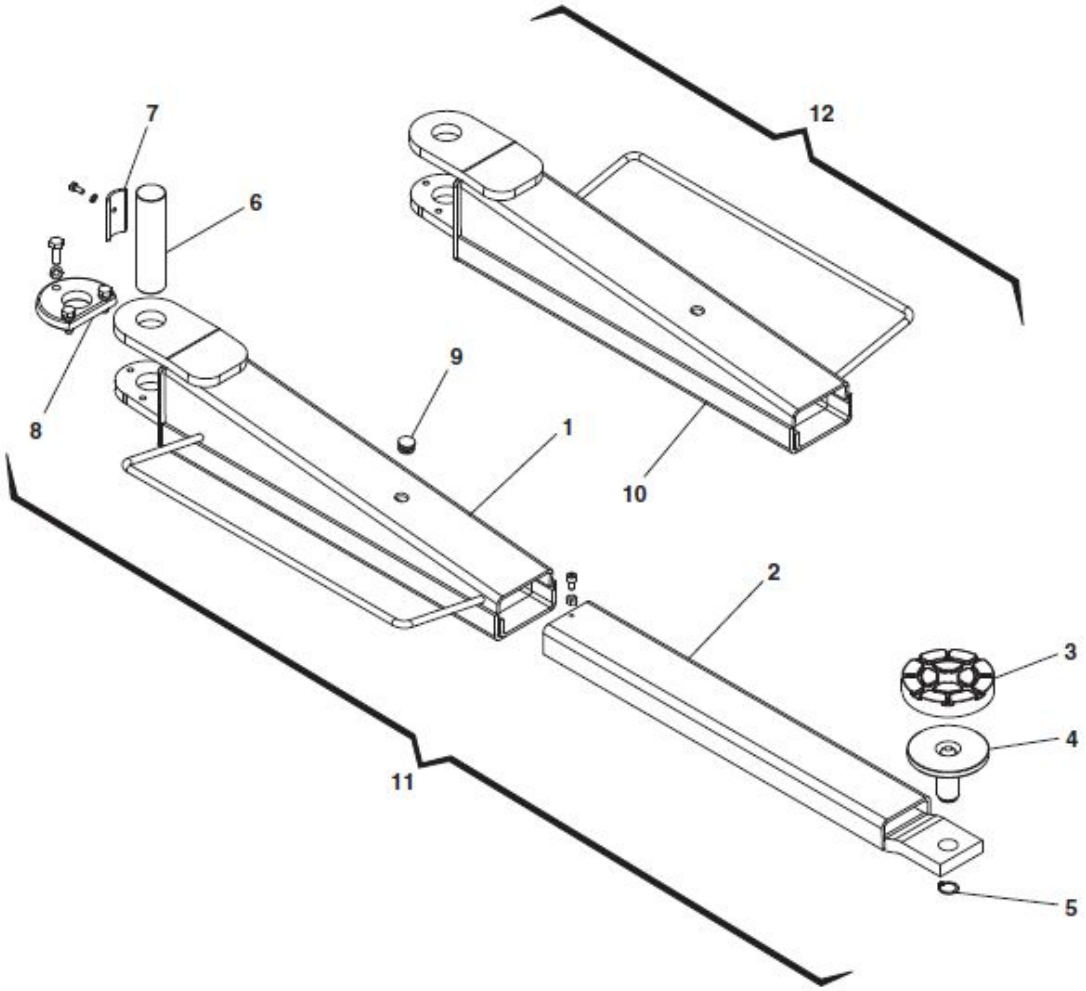

长臂 WK

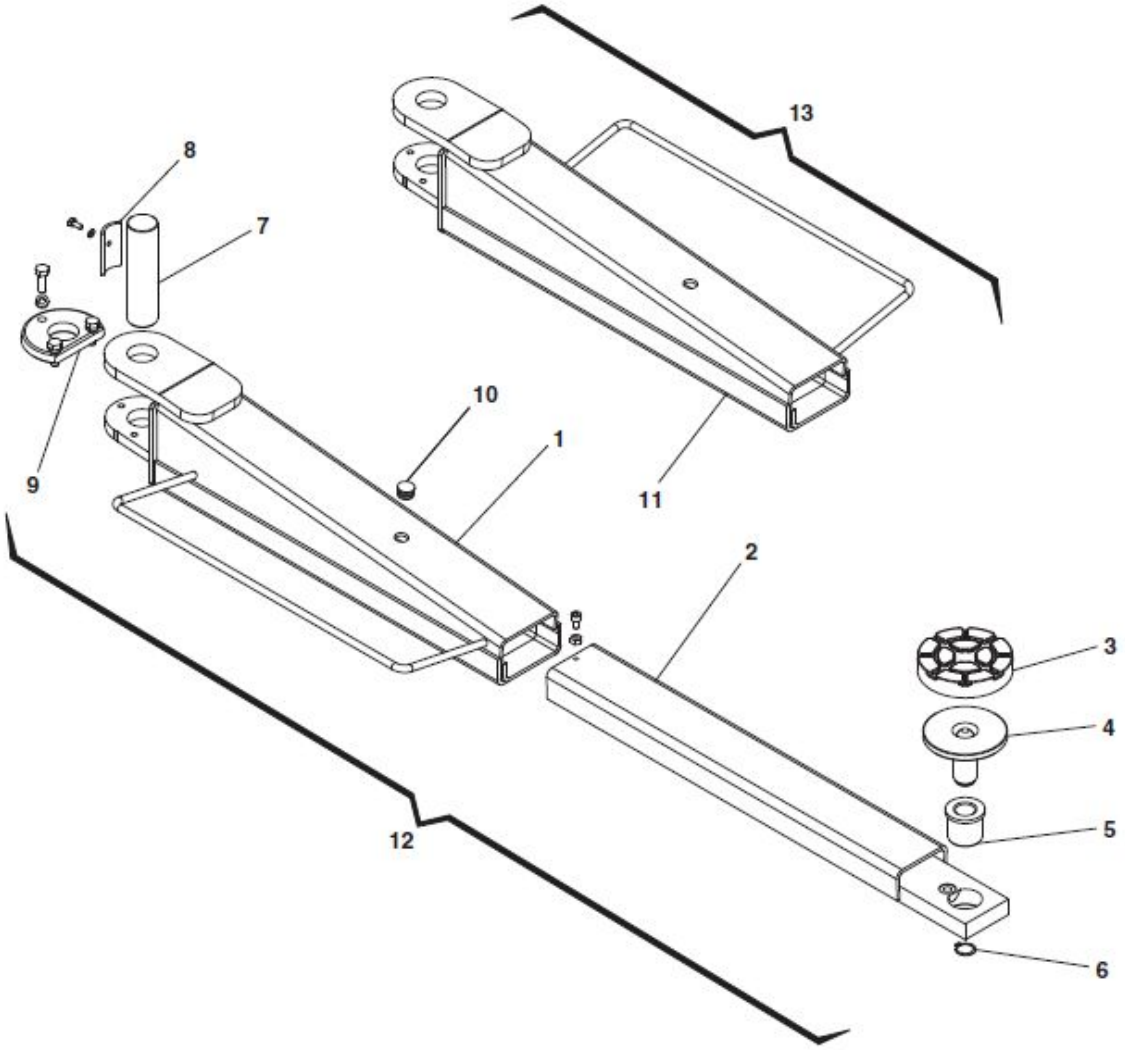
13
8
7
10
1
9
11
2
3
4
5
12
6

长臂 WR

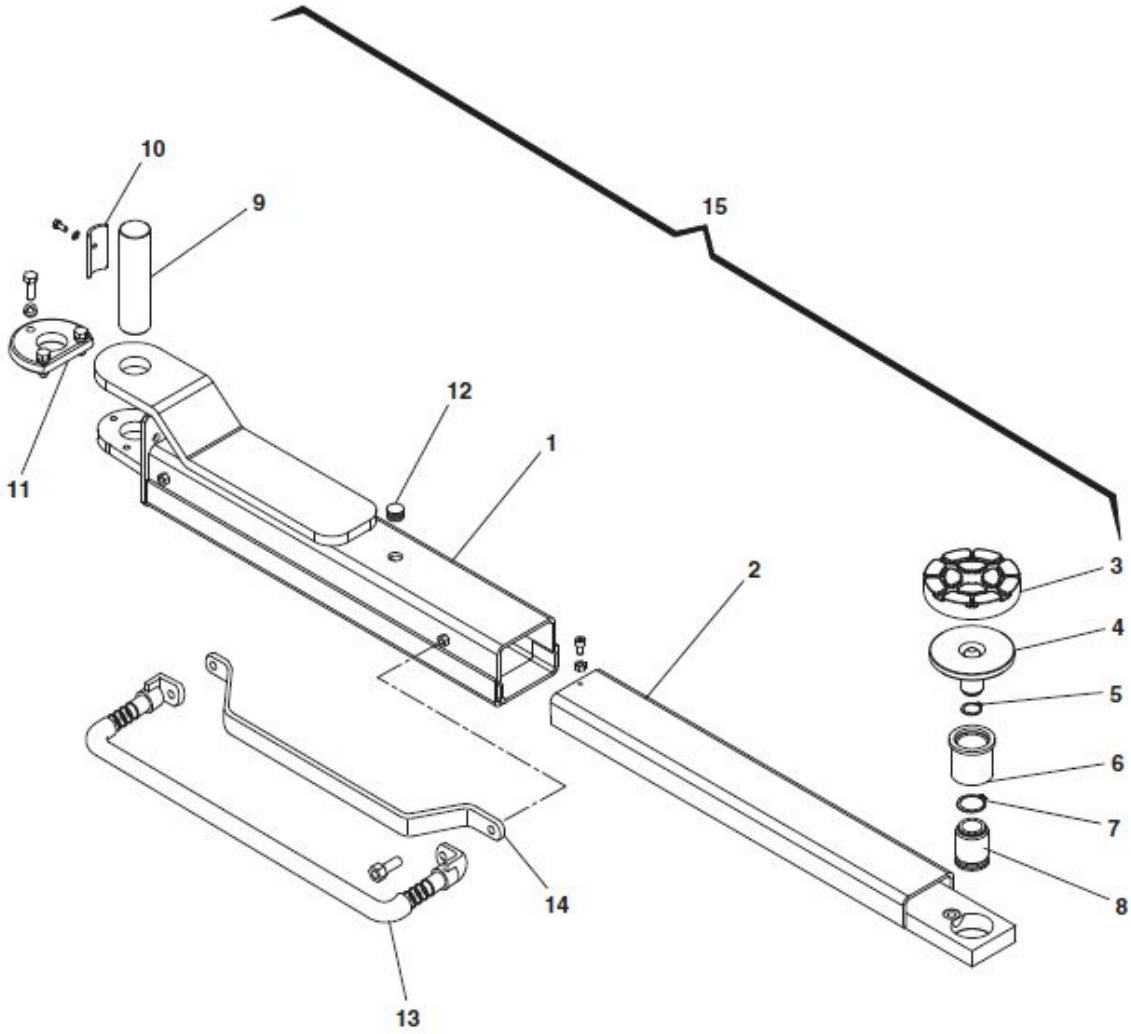

电子安装

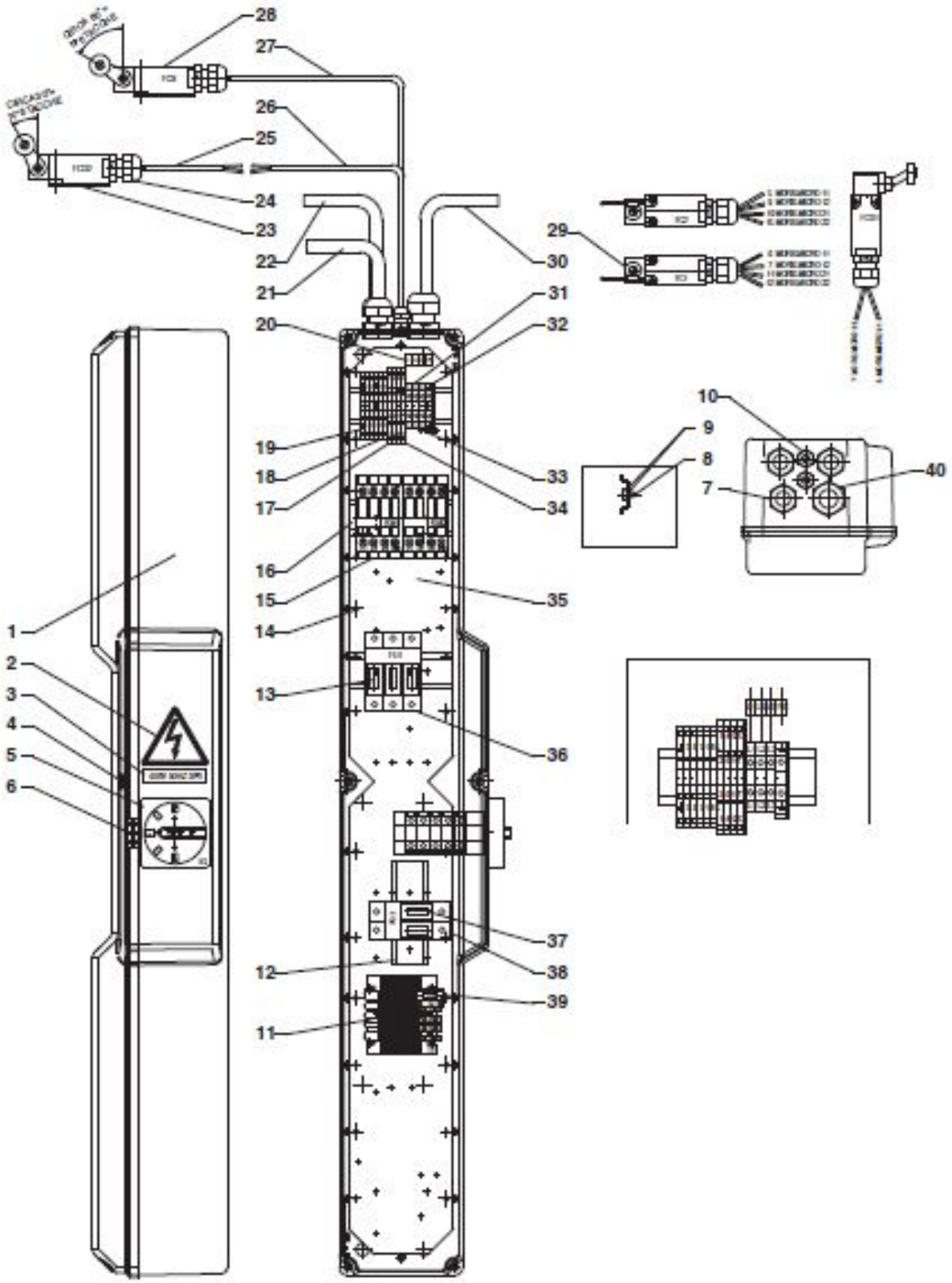
28
27
26
25
24
23
22
21
20
19
18
17
16
15
14
13
12
11
1
2
3
4
5
6
29
30
31
32
33
34
35
36
37
38
39
10
9
8
7
40

多样电气安装

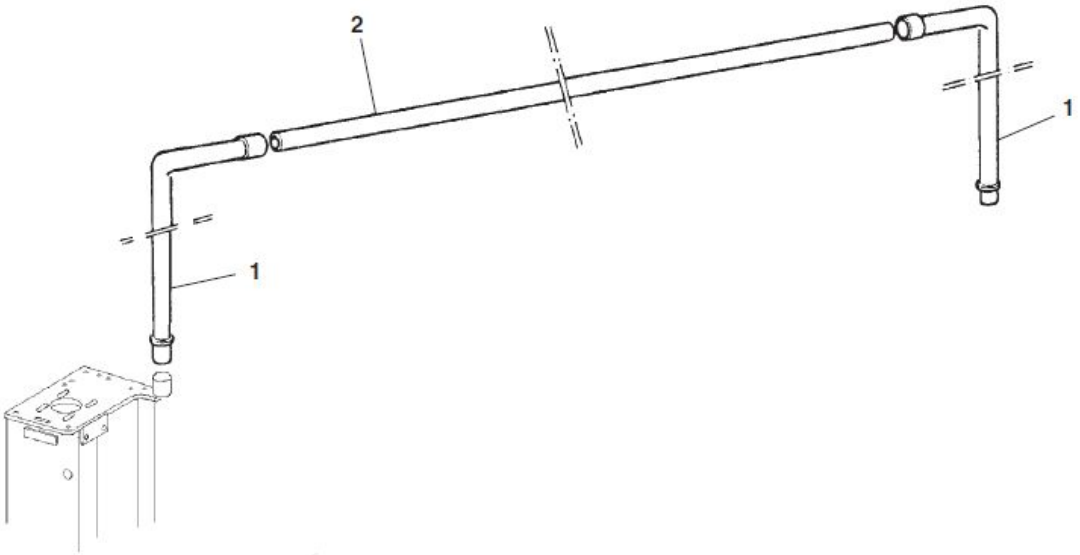

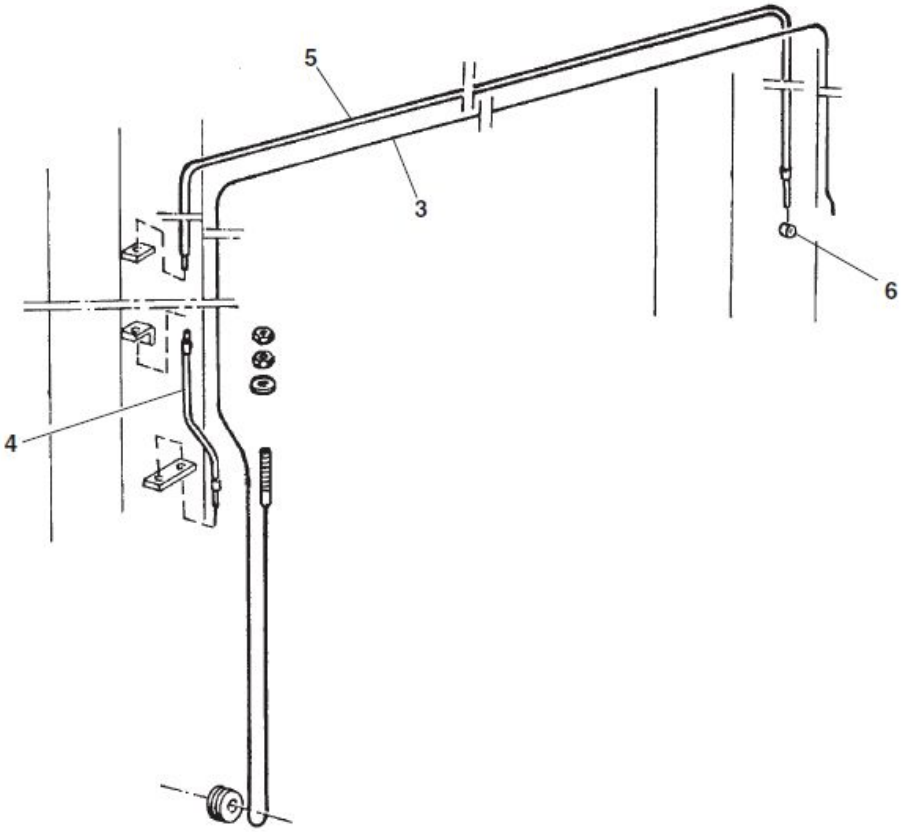

警示工具

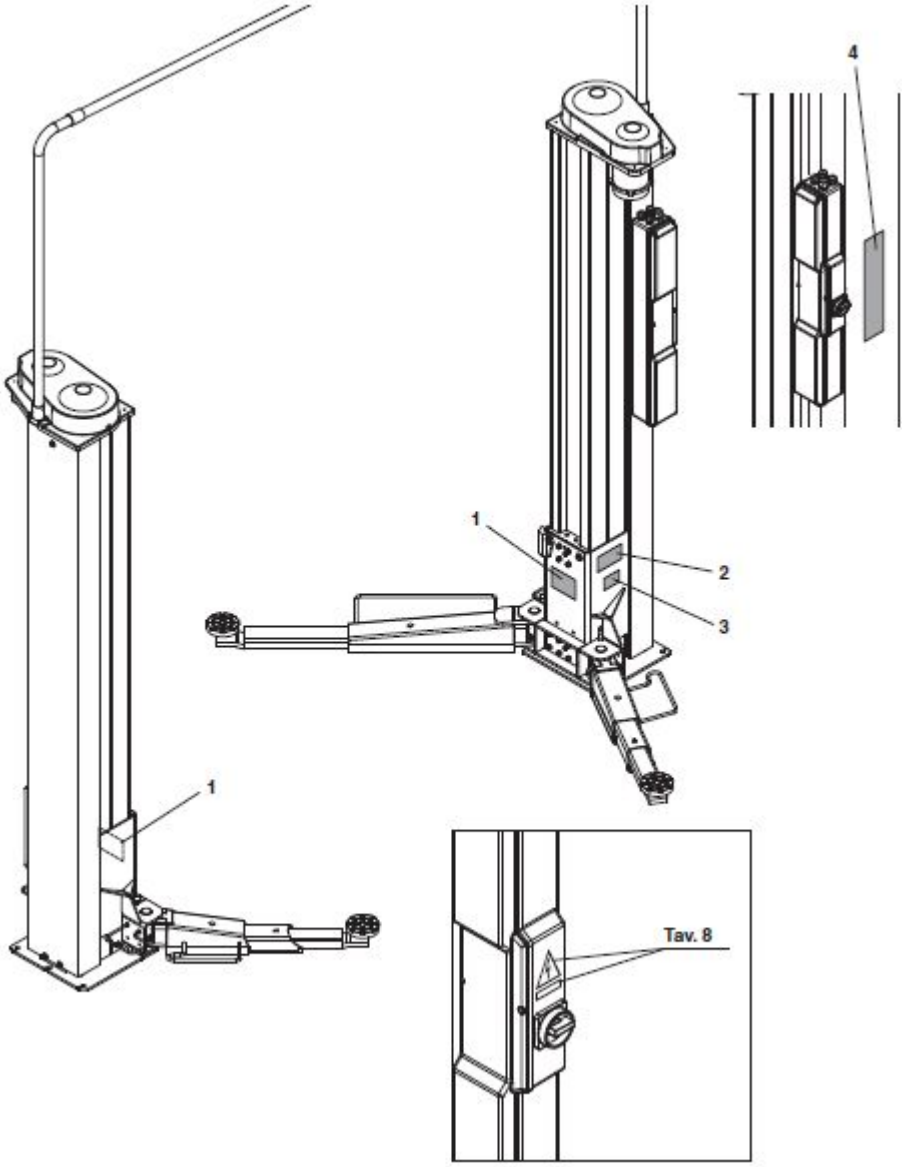

重要

安装人员会定期拜访。为遵守法律规定，请让专业人员进行日常检查。

检查地板
检查电源电压
上/下行控制
修正小车运动--操作控制
上行运动终止操作控制
下行运动终止操作控制
正确调整装置操作控制
拧紧固定罗密，确保支柱贴紧地面
伸缩臂正确滑动控制
举升臂制动和释放控制
螺丝润滑装置水平控制
滑道润滑控制
踏板保护装置确切位置控制
粘合剂和年和位置检查
举升容量
警告
序列号

14. 标识板

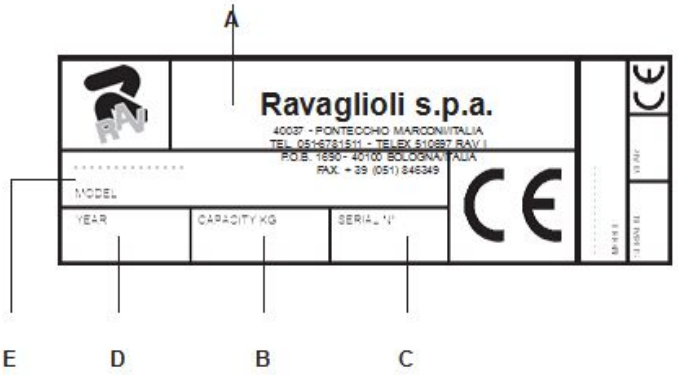

注意：请勿在标示板上乱刻乱画或作任何更改。请勿遮盖标识板，必须将其放置在可见的位置。

必须保证表示板的清洁。

警告：如果标识板被意外损坏（从机器上拆除、被损坏或部分模糊不清）请立即联系制造商。

A 制造商
B 举升重量
C 序列号
D 生产年份
E 产品类型/型号